elobau GmbH & Co. KG
Zeppelinstr. 44
88299 Leutkirch, Germany

Tel.: +49 (0) 7561 970-0
Fax: +49 (0) 7561 970-100

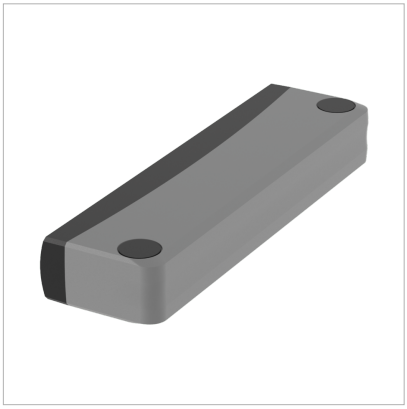

Atuador 165EBK001 - para sensor de segurança RFID eloprotect E

Atuador para sensores de segurança da série eloProtect E 165ESK.... O atuador é adequado para os sensores de segurança codificados e programáveis individualmente.

Com sensor de segurança 165 ESK 00. 3. o atuador é parametrizado no sensor, permitindo que o sensor detecte apenas o atuador programado.

Especificação Técnica

- Flexibilidade de instalação
- Design compacto proporciona economia de espaço e instalação simples
- Os furos de fixação são tampados evitando o acúmulo de sujeira
- Elevada resistência contra produtos de limpeza (ECOLAB) torna este produto adequado para uso nas indústrias de alimentos e embalagens.

Desenho técnico

IMAGE 1/1

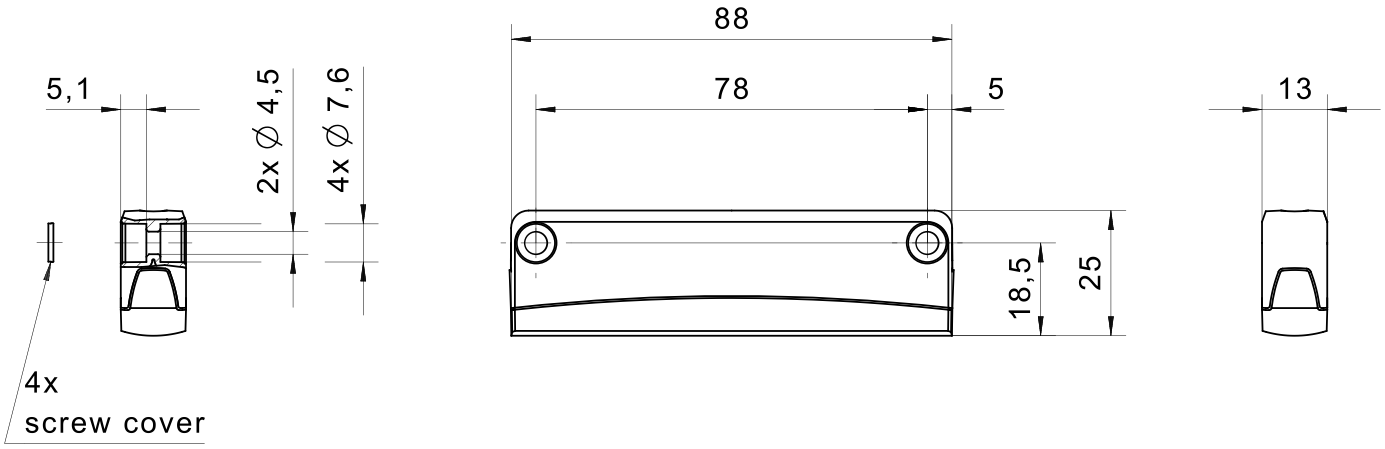

With safety sensor 165 ESK 00. 3. the actuator is programmed on the sensor. After this process has been completed, the sensor detects only the programmed actuator.

elobau GmbH & Co. KG
Zeppelinstr. 44
88299 Leutkirch, Germany

Tel.: +49 (0) 7561 970-0
Fax: +49 (0) 7561 970-100

Características do artigo

Attribute	165EBK001
Weight	20 g
Coding acc. to EN ISO 14119	High
Suitable for sensor type(s)	165ESK00.1. / 165ESK00.3.
Dimensions	88x25x13
Housing material	PBT/PC
Housing colour	grau/schwarz
Mounting type	screwed
Torque for fastening screws	0.7 N m