elobau GmbH & Co. KG
Zeppelinstr. 44
88299 Leutkirch, Germany

Tel.: +49 (0) 7561 970-0
Fax: +49 (0) 7561 970-100



Chave de coluna de direção 351RHS

Com ou sem detente de atuação

A chave de coluna de direção 351RHS possui sistema de fixação integrado, ideal para montagem diretamente em colunas de direção. Disponível opcionalmente com mini botões que podem ser usados para acionamento de buzina e outras funções. A chave de coluna de direção 351RHS é aplicada máquinas agrícolas, construção civil e movimentação de cargas. A chave de coluna de direção da elobau modelo 351RHS é robusta e confiável, mesmo em condições de trabalho severas.

Especificação Técnica

- Alta durabilidade devido à tecnologia de sensores sem contato mecânico (reed switch)
- Classe de proteção IP67
- Design robusto e compacto
- Detente disponível em 3 posições para controle de direção
- Sinais de comutação podem ser sobrepostos para detecção opcional de interrupção de sinal
- Sistema de fixação integrado nas medidas de 38 mm ou 45mm
- Trava mecânica na posição central
- Pode ser fornecido opcionalmente com ou sem botão de acionamento

elobau GmbH & Co. KG
Zeppelinstr. 44
88299 Leutkirch, Germany

Tel.: +49 (0) 7561 970-0
Fax: +49 (0) 7561 970-100

Desenho técnico

IMAGE 1/2

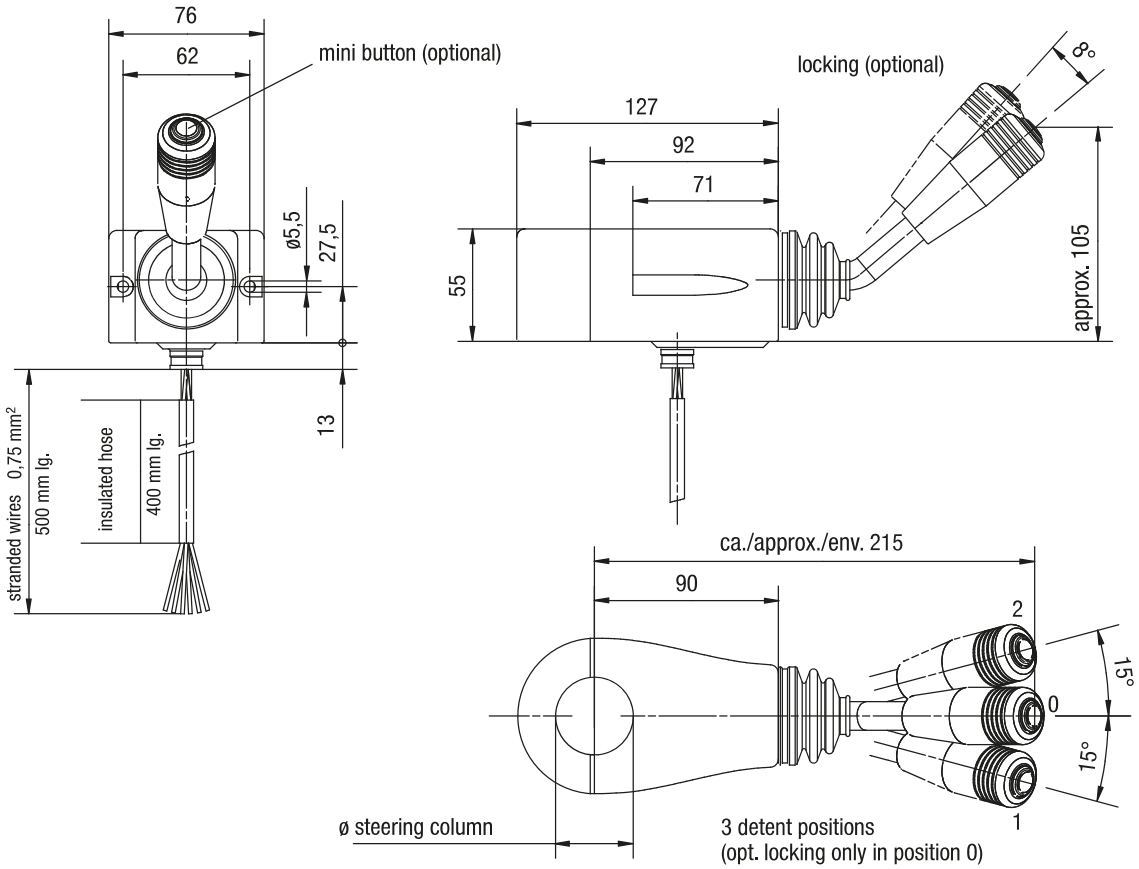

elobau GmbH & Co. KG
Zeppelinstr. 44
88299 Leutkirch, Germany

Tel.: +49 (0) 7561 970-0
Fax: +49 (0) 7561 970-100

IMAGE 2/2

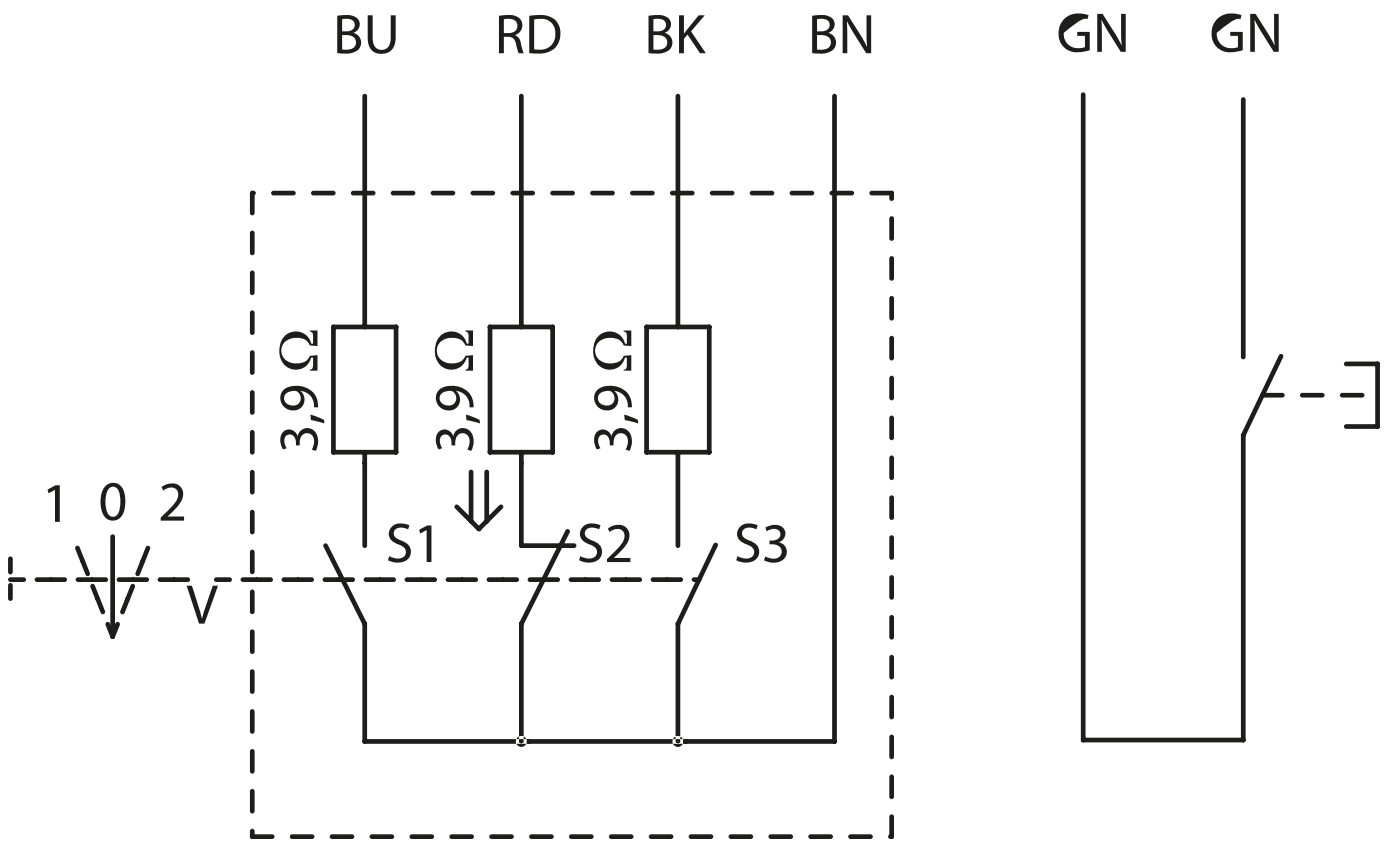

Switch in zero position drawn with S2 in ⇓ actuated state (↓)

S3 is closed in position 1

S1 is closed in position 2

elobau GmbH & Co. KG
Zeppelinstr. 44
88299 Leutkirch, Germany

Tel.: +49 (0) 7561 970-0
Fax: +49 (0) 7561 970-100

Product options

IMAGE 1/1

ORDERING KEY

351RHS						Lever switch
						Diameter of steering column
	3					D 38
	4					D 45
						Function
		1	1			No detent, mechanically lockable (self-resetting to centre position)
		3	0			Detent, not mechanically lockable (3 detent positions)
		3	1			Detent, mechanically lockable
						Switching points
				0		Overlapping
				1		Not overlapping
						Handle version
					T	Push button (omitted if no push button selected)

elobau GmbH & Co. KG
Zeppelinstr. 44
88299 Leutkirch, Germany

Tel.: +49 (0) 7561 970-0
Fax: +49 (0) 7561 970-100

Características do artigo

Attribute	351RHS...	351RHS3...	351RHS3...T	351RHS4...	351RHS4...T
Max. switching voltage	36 V DC				
Max. switching current	0.5 A				
Max. switching power	10 W				
Max. switching power	10 VA				
Contact form	NO				
Polarity reversal protection	no				
maximum switching voltage mini push button switches	36 V DC	-	36 V DC	-	36 V DC
maximum switching current mini push button switches	0.5 A	-	0.5 A	-	0.5 A
maximum switching power mini push button switches	10 W	-	10 W	-	10 W
maximum switching power mini push button switches	10 VA	-	10 VA	-	10 VA
contact form mini push button switches	NO	-	NO	-	NO
Deflection	± 15 °				
Steering column diameter	-	38 mm		45 mm	
button stroke	2 mm	-	2 mm	-	2 mm
Protection class, electronic	IP67 DIN EN 60529				
Operating temperature min.	-30 °C				
Max. operating temperature	75 °C				
Min. storage temperature	-30 °C				
Max. storage temperature	75 °C				
Cable type	FLRY				
Cable length	0.5 m				