elobau GmbH & Co. KG
Zeppelinstr. 44
88299 Leutkirch, Germany

Tel.: +49 (0) 7561 970-0
Fax: +49 (0) 7561 970-100



Joystick JFT - controle na ponta dos dedos

Com a tecnologia de sensores de efeito Hall, o joystick JFT é ideal para aplicação em painéis de controle de caminhões fora de estrada, veículos municipais, bem como em máquinas agrícolas e construção civil, graças ao seu design compacto e robusto.

Especificação Técnica:

- Simples e fácil montagem por cima do painel
- Pode ser montado lado a lado proporcionando redução de espaço de montagem no painel
- Alavanca possui uma cobertura emborrachada proporcionando maior conforto durante sua operação
- Design ergonômico
- Maior controle do equipamento devido à uma infinidade de cores e simbologias à disposição de nossos clientes
- Alta confiabilidade e elevada vida útil devido à tecnologia de sensores de efeito Hall
- Duas variantes disponíveis:
  - Padrão: Comprovado há muito tempo, para uso dentro da cabine.
  - Otimizado para poeira: Para aplicações um pouco mais ásperas com uma sensação ligeiramente diferente.

elobau GmbH & Co. KG
Zeppelinstr. 44
88299 Leutkirch, Germany

Tel.: +49 (0) 7561 970-0
Fax: +49 (0) 7561 970-100

Desenho técnico

IMAGE 1/2

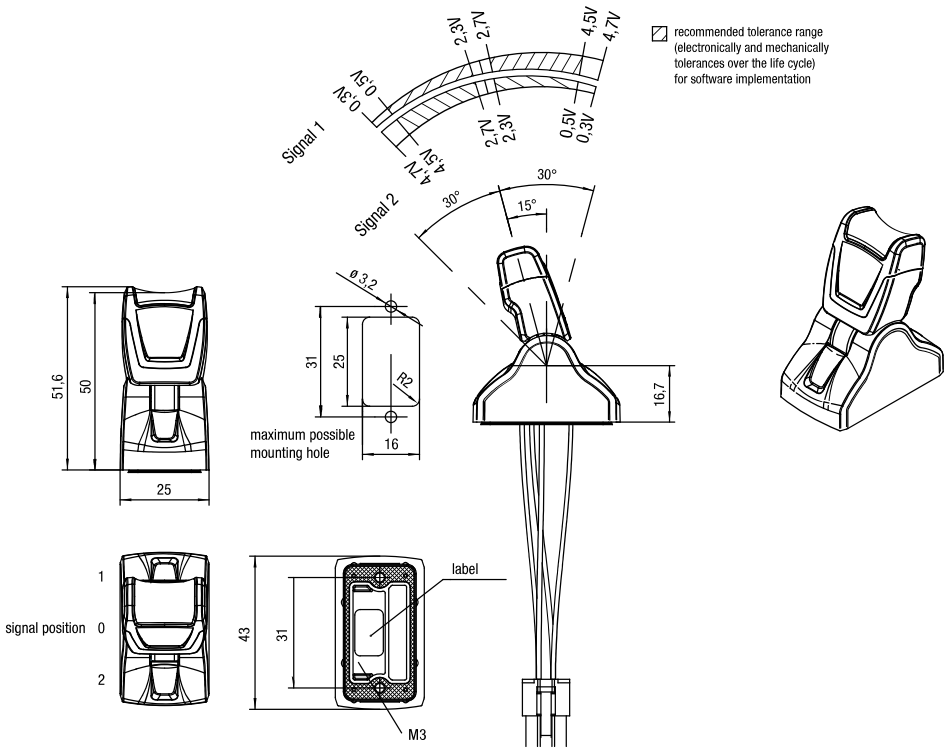

IMAGE 2/2

Standard

Analogue

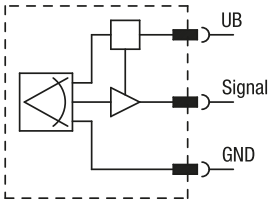

Analogue semi-redundant

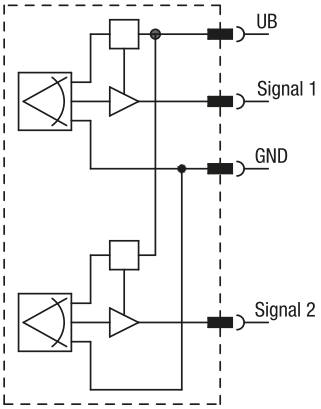

Analogue redundant

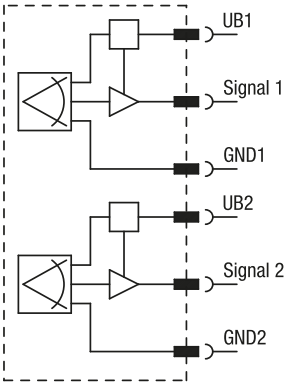

elobau GmbH & Co. KG
Zeppelinstr. 44
88299 Leutkirch, Germany

Tel.: +49 (0) 7561 970-0
Fax: +49 (0) 7561 970-100

Características do artigo

Attribute	JFT...
Protection class, mechanical	IP54 DIN EN 60529
Polarity reversal protection	yes
Output signal min.	0.5 V DC
Output signal max.	4.5 V DC
Output signal	analogue
Output signal - centre position/zero position	2.5 V DC
EMC immunity (Norm)	DIN EN 12895, DIN EN 13309, DIN EN ISO 14982, ISO 13766
EMC emission (Norm)	DIN EN 12895, DIN EN 13309, DIN EN ISO 14982, ISO 13766
Operating voltage min.	4.5 V DC
Operating voltage max.	5.5 V DC
Current consumption	max. 15 mA
Load resistance min.	20000 Ohm
Short-circuit resistance to GND	yes
Short-circuit resistance to supply	yes
Technology	Hall
Max. lever load with specified lever length	35 mm/200 N
Deflection	± 30 °
Actuation type	single axis
Service life, mechanical (Cycles)	hard detent 4 mio. / without detent 5 mio.
Protection class, electronic	IP69K DIN EN 60529
Operating temperature min.	-40 °C
Max. operating temperature	85 °C
Min. storage temperature	-40 °C
Max. storage temperature	105 °C
Installation	from above
Mounting type	screwed from below
Connector type	Mini-Fit Jr.
Cable type	Lify-t
Cable length	0.3 m