elobau GmbH & Co. KG
Zeppelinstr. 44
88299 Leutkirch, Germany

Tel.: +49 (0) 7561 970-0
Fax: +49 (0) 7561 970-100

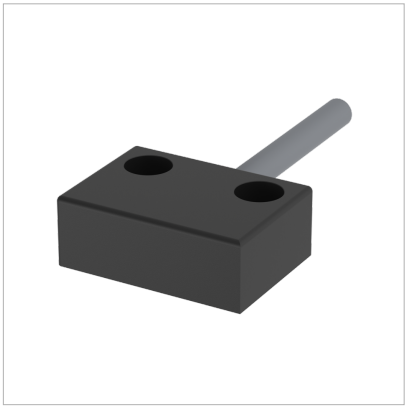

Détecteur de sécurité 153

Les portes de protection, les capots ou les couvercles peuvent être surveillés en toute sécurité grâce aux capteurs sans contact et donc sans usure, en combinaison avec l'unité de contrôle de sécurité elobau appropriée. Les capteurs de sécurité magnétiques sont particulièrement convaincants pour la surveillance des portes de protection des machines agroalimentaires grâce à leur montage invisible derrière l'acier inoxydable.

Le grand nombre de variantes chez elobau offre des solutions pour presque toutes les applications.

Characteristique du produit

- Petit modèle standard pour une installation dans des espaces restreints espaces réduits
- Capteurs en version standard ou renforcée pour distance de détection adaptée à l'application
- Raccordement variable grâce à la sortie de câble et connecteur de boîtier M8
- Diagnostic simple grâce à une LED en option et un contact de contrôle

elobau GmbH & Co. KG
Zeppelinstr. 44
88299 Leutkirch, Germany

Tel.: +49 (0) 7561 970-0
Fax: +49 (0) 7561 970-100

Dessin technique

PHOTO 1/3

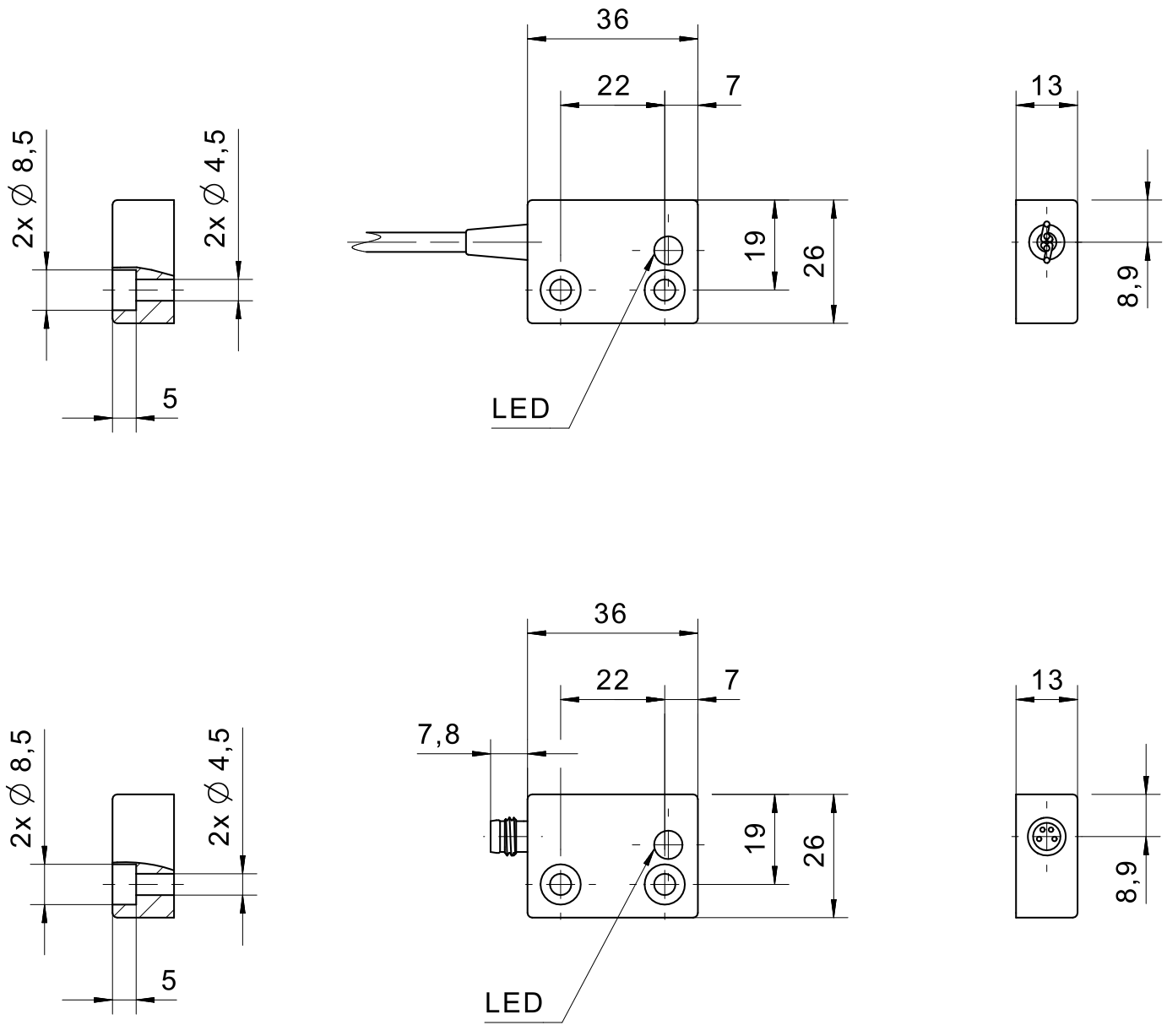

elobau GmbH & Co. KG
Zeppelinstr. 44
88299 Leutkirch, Germany

Tel.: +49 (0) 7561 970-0
Fax: +49 (0) 7561 970-100

PHOTO 2/3

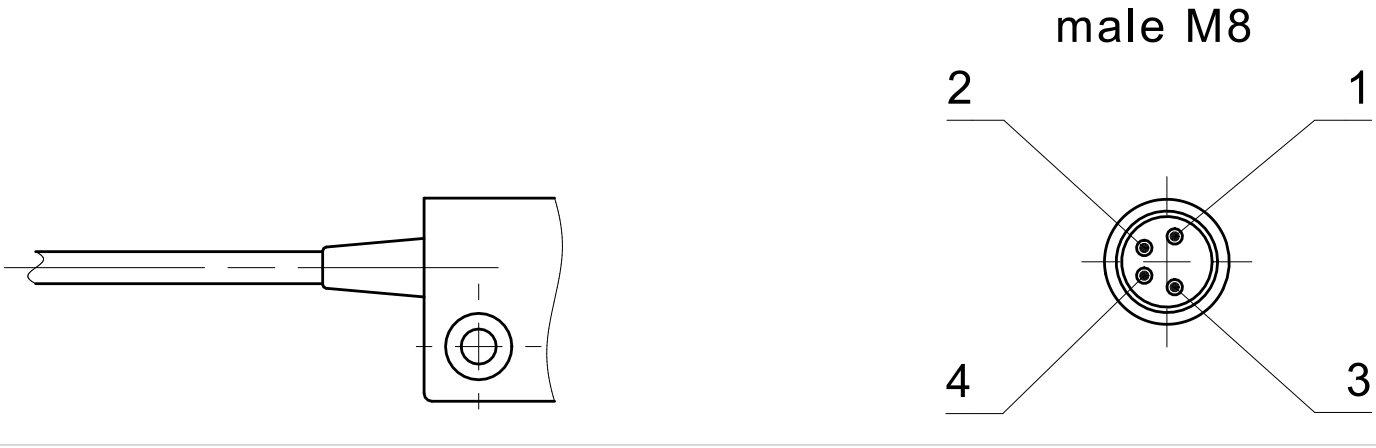

elobau GmbH & Co. KG
Zeppelinstr. 44
88299 Leutkirch, Germany

Tel.: +49 (0) 7561 970-0
Fax: +49 (0) 7561 970-100

PHOTO 3/3

153V62A0D, 153V62SHD

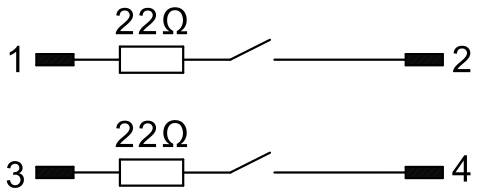

153V62,153V62S

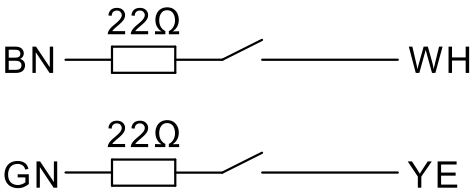

153270A0D

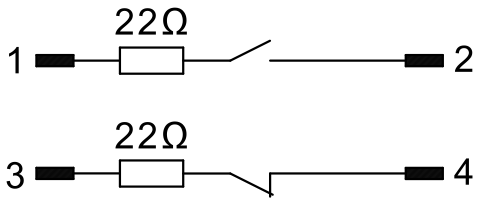

153270, 153270S

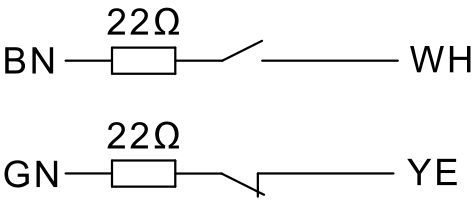

153270A0E, 153270SA0D

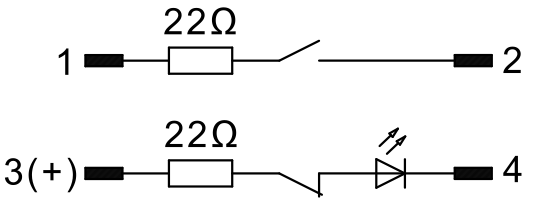

153270AA, 153270SA

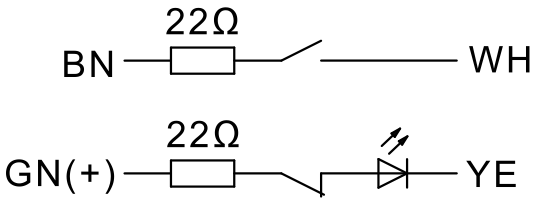

153570AA

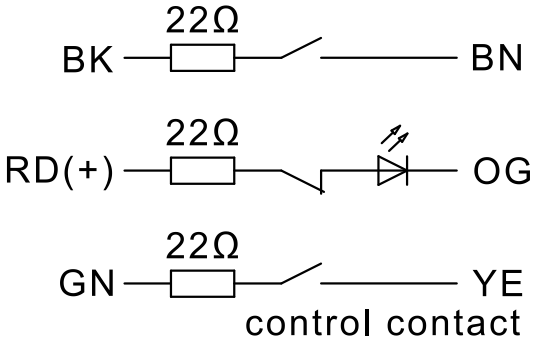

elobau GmbH & Co. KG
Zeppelinstr. 44
88299 Leutkirch, Germany

Tel.: +49 (0) 7561 970-0
Fax: +49 (0) 7561 970-100

Options de produit

PHOTO 1/3

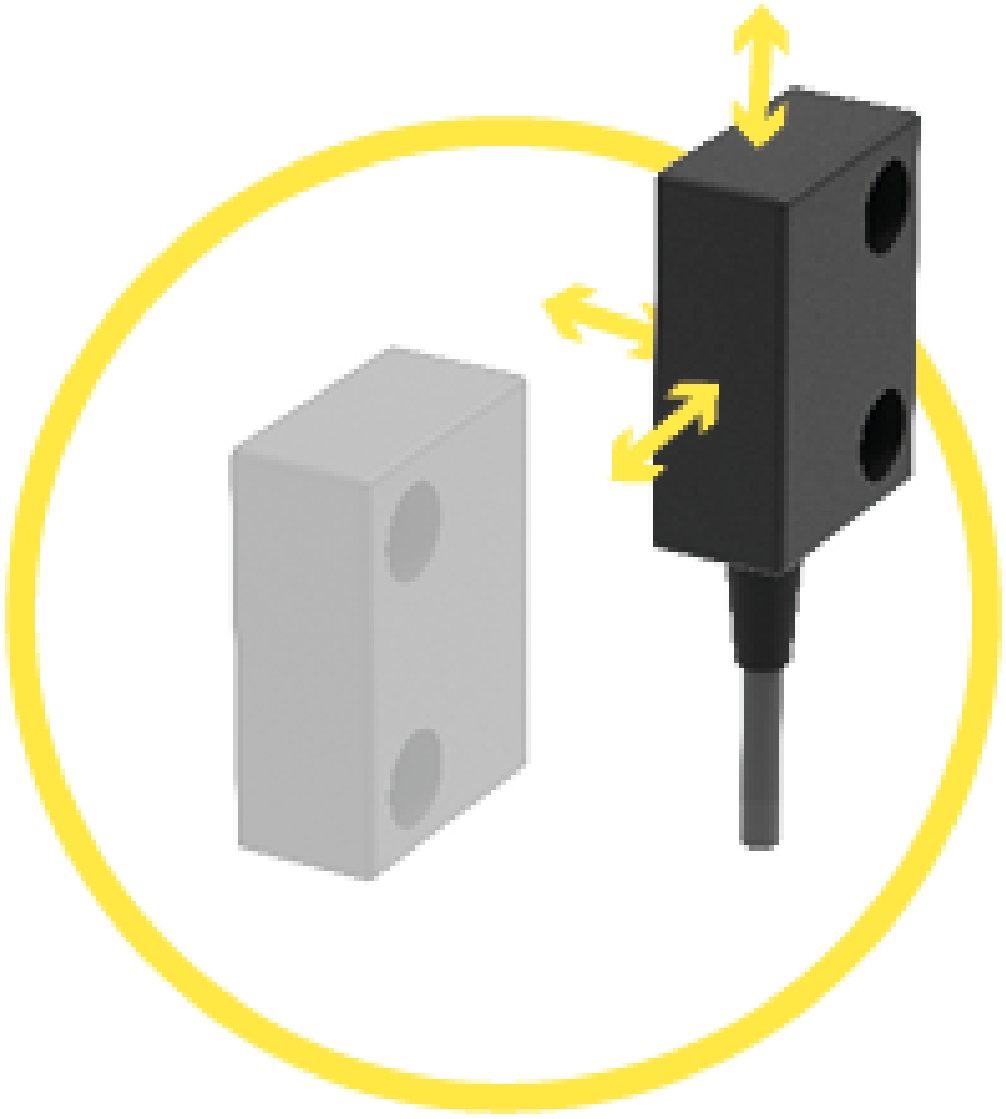

Suitable for front, side and 90° actuation. Operating distance (Sao) from 4 to 10 mm. Assured switch-off distance (Sar) from 12 to 22 mm.

elobau GmbH & Co. KG
Zeppelinstr. 44
88299 Leutkirch, Germany

Tel.: +49 (0) 7561 970-0
Fax: +49 (0) 7561 970-100

PHOTO 2/3

MATCHING ACTUATORS

Actuators	Actuation direction	153V62			153V62S			153270			153270S		
		SO_{min}	S_{ao}	S_{ar}	SO_{min}	S_{ao}	S_{ar}	SO_{min}	S_{ao}	S_{ar}	SO_{min}	S_{ao}	S_{ar}
30428112B	front	0,5	3	10	-	-	-	-	-	-	-	-	-
30428112BS		-	-	-	0,5	8	17	-	-	-	-	-	-
30428112A		-	-	-	-	-	-	0,5	3	10	-	-	-
30428112S		-	-	-	-	-	-	-	-	-	0,5	9	21

SO_{min} = minimum switching distance (mm), S_{ao} = operating distance (mm), S_{ar} = assured switch-off distance (mm)

PHOTO 3/3

ORDERING KEY

	153270 153270S	153270A0E 153270SA0D	153270A0D	153270AA 153270SA
M8× connector, 4-pin		x	x	
Connection cable 1m*	x			x
N.O./N.O. contacts				
N.O./N.C. contacts	x	x	x	x
Additional N.O. control contact				
LED in series to N.C.		x		x
Coded	x	x	x	x
Uncoded				

	153V62 153V62S	153V62A0D 153V62SHD	153570AA
M8× connector, 4-pin		x	
Connection cable 1m*	x		x
N.O./N.O. contacts	x	x	
N.O./N.C. contacts			x
Additional N.O. control contact			x
LED in series to N.C.			x
Coded	x	x	x
Uncoded			

elobau GmbH & Co. KG
Zeppelinstr. 44
88299 Leutkirch, Germany

Tel.: +49 (0) 7561 970-0
Fax: +49 (0) 7561 970-100

Caractéristiques des articles

Attributs	153270	153270AA	153270A0E	153270S	153270SA0D	153V62
Couleur du boîtier	schwarz					
Type de câble	LIYY 4 x 0,25 mm		–	LIYY 4 x 0,25 mm	–	
Couleur de câble	–					
Maintien existant	non					
Position de montage	–					
Homologation selon	ETL					
Marquage CE	oui					
Type de contact	NO/NF					
Tension de commutation min.	0 V DC	19,2 V DC				
Tension de commutation max.	28,8 V DC					
Courant de commutation max.	0,1 A					
Courant de commutation max. avec LED	–	0,01 A		–	0,01 A	
Puissance de commutation max.	–					
Fréquence de commutation	5 Hz					
Distance de connexion de sécurité (Sao)	1 mm			8,5 mm	9 mm	3 mm
Distance de déconnexion de sécurité (Sar)	13 mm	16 mm		21 mm		10 mm
Distance de connexion min. (S0 min.)	0,5 mm					
Affichage à LED	Non	à 1 couleur		Non	à 1 couleur	
Actionnement	frontal					
Principe de commutation	magnétique					
Résistance série	22 Ohm					
Technologie	Reed					
Courant de commutation min.	0 A	–				
Codage selon EN ISO 14119	Faible					
B10d selon EN ISO 13849-1	20000000					
Type de construction selon EN ISO 14119	4					

elobau GmbH & Co. KG
Zeppelinstr. 44
88299 Leutkirch, Germany

Tel.: +49 (0) 7561 970-0
Fax: +49 (0) 7561 970-100

Attributs	153270	153270AA	153270A0E	153270S	153270SA0D	153V62
Durée de vie en années	20 a					
Structure selon EN ISO 13849-1	À deux canaux					
Forme du boîtier	cuboïde					
Dimensions	36x26x13					
Écart de montage minimum (entre 2 détecteurs)	-					
Encastrement non noyé	oui					
Matériau du boîtier	PBT					
Matériau des câbles	PVC		-	PVC	-	
Indice de protection	IP67 DIN EN 60529					
Indice de protection connecteur	-					
Température de service min.	-10 °C			-25 °C		
Température de service max.	75 °C					
Plage de température min. câble mobile	-					
Plage de température max. câble mobile	-					
Plage de température min. câble posé fixe	-					
Plage de température max. câble posé fixe	-					
Température de stockage min.	-10 °C			-25 °C		
Température de stockage max.	75 °C					
Type de fixation	vissé par le haut					
Actionneurs possibles	30428112A , 30428102A			30428112S , 30428102S		
Orifice de montage	4.5mm					
Dimensions	-					
Type de connecteur	-		M8x1 4-polig	-	M8x1 4-polig	
Longueur de câble	1 m		-	1 m	-	
Nombre de torons	4		-	4	-	
Section des fils	0,25 mm²		-	0,25 mm²	-	

elobau GmbH & Co. KG
Zeppelinstr. 44
88299 Leutkirch, Germany

Tel.: +49 (0) 7561 970-0
Fax: +49 (0) 7561 970-100

Attributs	153270SA	153V62A0D	153V62SHD	153270A0D	153V62S	153570AA
Couleur du boîtier	schwarz					
Type de câble	LIYY 4 x 0,25 mm	–			LIYY 4 x 0,25 mm	LiYY 6x0,22 (AWG 24)
Couleur de câble	–					schwarz
Maintien existant	non					
Position de montage	–					Au choix
Homologation selon	ETL	CE	ETL			CE
Marquage CE	oui					
Type de contact	NO/NF	NO/NO		NO/NF	NO/NO	NO/NF/NO (contact de contrôle)
Tension de commutation min.	19,2 V DC					
Tension de commutation max.	28,8 V DC					
Courant de commutation max.	0,1 A					
Courant de commutation max. avec LED	0,01 A	–				0,01 A
Puissance de commutation max.	–					3 W
Fréquence de commutation	–		5 Hz		–	
Distance de connexion de sécurité (Sao)	9 mm	3 mm	8 mm	1 mm	8 mm	4 mm
Distance de déconnexion de sécurité (Sar)	21 mm	11 mm	17 mm	13 mm	17 mm	16 mm
Distance de connexion min. (S0 min.)	0,5 mm					
Affichage à LED	à 1 couleur	Non				à 1 couleur
Actionnement	frontal					
Principe de commutation	magnétique					
Résistance série	22 Ohm					
Technologie	Reed					
Courant de commutation min.	–					
Codage selon EN ISO 14119	Faible					
B10d selon EN ISO 13849-1	20000000					
Type de construction selon EN ISO 14119	4					

elobau GmbH & Co. KG
Zeppelinstr. 44
88299 Leutkirch, Germany

Tel.: +49 (0) 7561 970-0
Fax: +49 (0) 7561 970-100

Attributs	153270SA	153V62A0D	153V62SHD	153270A0D	153V62S	153570AA
Durée de vie en années	20 a					
Structure selon EN ISO 13849-1	À deux canaux					
Forme du boîtier	cuboïde		–	cuboïde		
Dimensions	36x26x13					
Écart de montage minimum (entre 2 détecteurs)	–					50 mm
Encastrement non noyé	oui					
Matériau du boîtier	PBT					
Matériau des câbles	PVC	–			PVC	
Indice de protection	IP67 DIN EN 60529					
Indice de protection connecteur	–			IP65 DIN EN 60529	–	
Température de service min.	-25 °C			-10 °C	–	-25 °C
Température de service max.	75 °C				–	100 °C
Plage de température min. câble mobile	–					-10 °C
Plage de température max. câble mobile	–					105 °C
Plage de température min. câble posé fixe	–					-30 °C
Plage de température max. câble posé fixe	–					105 °C
Température de stockage min.	-25 °C			-10 °C	–	
Température de stockage max.	75 °C				–	
Type de fixation	vissé par le haut					
Actionneurs possibles	30428112S	30428112B, 30428102B	30428102BS , 30428112BS	30428112A	30428102BS , 30428112BS	30428112A
Orifice de montage	4.5mm					
Dimensions	–		56 g	–		
Type de connecteur	–	M8x1 4-polig			–	
Longueur de câble	1 m	–			1 m	
Nombre de torons	–					6
Section des fils	–					0,23 mm²

elobau GmbH & Co. KG
Zeppelinstr. 44
88299 Leutkirch, Germany

Tel.: +49 (0) 7561 970-0
Fax: +49 (0) 7561 970-100

Attributs	153V62SHDPC	153V62SPC	153270SA0DPC	153270SPC
Couleur du boîtier	Gelb			
Type de câble	-	LIYY 4 x 0,25 mm	-	LIYY 4 x 0,25 mm
Couleur de câble	-			
Maintien existant	non			
Position de montage	-			
Homologation selon	CE, ETL			
Marquage CE	oui			
Type de contact	NO/NO		NO/NF	
Tension de commutation min.	19,2 V DC			
Tension de commutation max.	28,8 V DC			
Courant de commutation max.	0,1 A			
Courant de commutation max. avec LED	-		0,01 A	-
Puissance de commutation max.	-			
Fréquence de commutation	5 Hz	-	5 Hz	
Distance de connexion de sécurité (Sao)	8 mm		9 mm	8,5 mm
Distance de déconnexion de sécurité (Sar)	17 mm		21 mm	
Distance de connexion min. (S0 min.)	0,5 mm			
Affichage à LED	Non		à 1 couleur	Non
Actionnement	frontal			
Principe de commutation	magnétique			
Résistance série	22 Ohm			
Technologie	Reed			
Courant de commutation min.	-			
Codage selon EN ISO 14119	Faible			
B10d selon EN ISO 13849-1	20000000			
Type de construction selon EN ISO 14119	4			
Durée de vie en années	20 a			
Structure selon EN ISO 13849-1	À deux canaux			

elobau GmbH & Co. KG
Zeppelinstr. 44
88299 Leutkirch, Germany

Tel.: +49 (0) 7561 970-0
Fax: +49 (0) 7561 970-100

Attributs	153V62SHDPC	153V62SPC	153270SA0DPC	153270SPC
Forme du boîtier	-	cuboïde		
Dimensions	36x26x13			
Écart de montage minimum (entre 2 détecteurs)	-			
Encastrement non noyé	oui			
Matériau du boîtier	PBT			
Matériau des câbles	-	PVC	-	PVC
Indice de protection	IP67 DIN EN 60529			
Indice de protection connecteur	-			
Température de service min.	-25 °C	-	-25 °C	
Température de service max.	75 °C	-	75 °C	
Plage de température min. câble mobile	-			
Plage de température max. câble mobile	-			
Plage de température min. câble posé fixe	-			
Plage de température max. câble posé fixe	-			
Température de stockage min.	-25 °C	-	-25 °C	
Température de stockage max.	75 °C	-	75 °C	
Type de fixation	vissé par le haut			
Actionneurs possibles	30428112BSPC		30428112SPC	
Orifice de montage	4.5mm			
Dimensions	56 g	-		
Type de connecteur	M8x1 4-polig	-	M8x1 4-polig	-
Longueur de câble	-	1 m	-	1 m
Nombre de torons	-			4
Section des fils	-			0,25 mm²