elobau GmbH & Co. KG
Zeppelinstr. 44
88299 Leutkirch, Germany

Tel.: +49 (0) 7561 970-0
Fax: +49 (0) 7561 970-100



Bouton poussoir double 145MD

Avec connecteur Superseal, 3 pôles

Le bouton poussoir double 145MD est équipé d'ergots permettant un montage rapide. Les boutons poussoirs doubles d'elobau sont conçus pour des applications à courant faible et donc sans interrupteur mécanique. Le bouton poussoir double 145MD est ainsi la solution idéale pour les pupitres de commande et les accoudoirs de machines agricoles et d'engins de chantier. La séparation totale entre le dispositif de commutation et les éléments mécaniques garantit un indice de protection IP67 adapté aux utilisations dans des environnements difficiles.

Caractéristiques du produit

- Longue durée de vie grâce au principe d'actionnement magnétique avec contacts Reed
- Différents symboles disponibles en fonction de l'application
- Contacts Reed sans usure pour les courants de commutation faibles
- Course du bouton : 3 mm
- Indice de protection élevé IP67 pour des conditions rudes
- Montage simple et rapide grâce aux ergots
- Raccordement avec connecteur Superseal 3 pôles, robuste et étanche

elobau GmbH & Co. KG
Zeppelinstr. 44
88299 Leutkirch, Germany

Tel.: +49 (0) 7561 970-0
Fax: +49 (0) 7561 970-100

Dessin technique

PHOTO 1/2

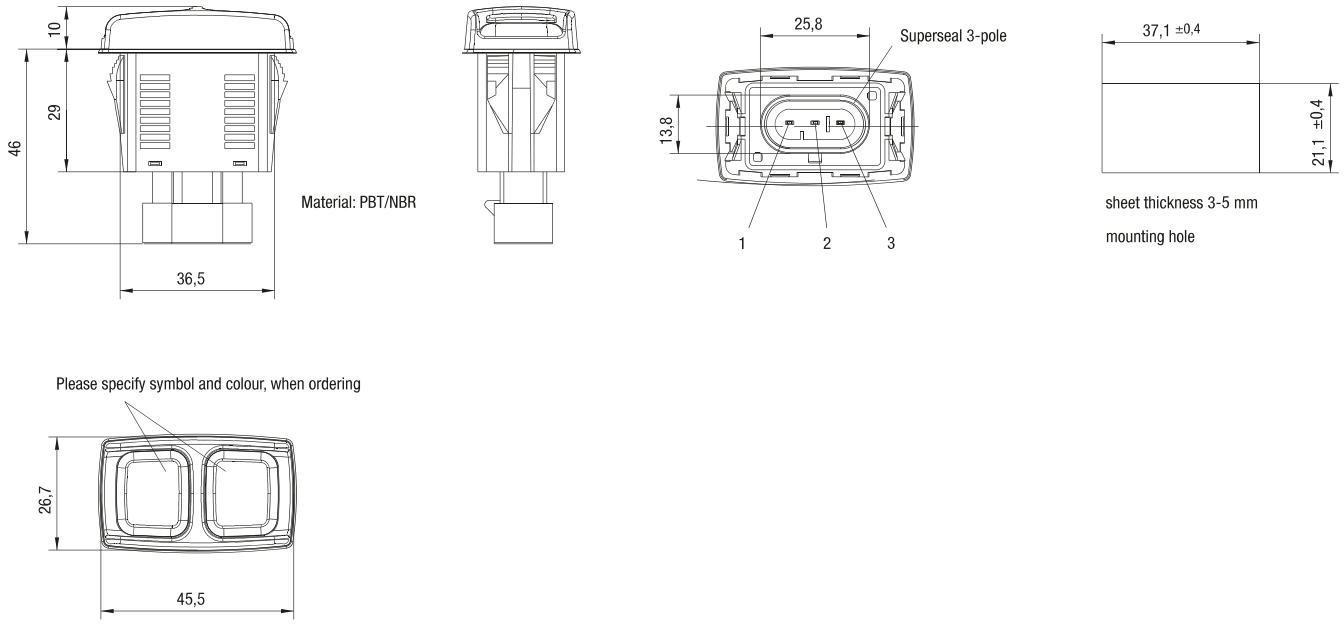

elobau GmbH & Co. KG
Zeppelinstr. 44
88299 Leutkirch, Germany

Tel.: +49 (0) 7561 970-0
Fax: +49 (0) 7561 970-100

PHOTO 2/2

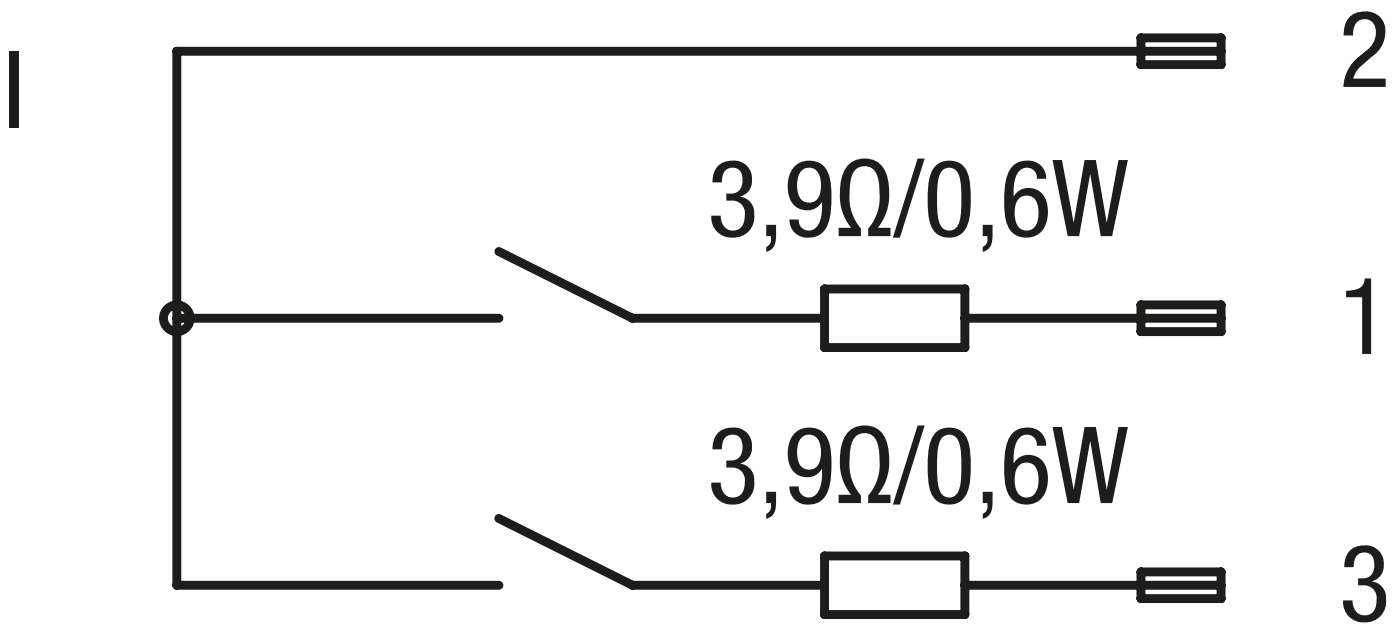

elobau GmbH & Co. KG
Zeppelinstr. 44
88299 Leutkirch, Germany

Tel.: +49 (0) 7561 970-0
Fax: +49 (0) 7561 970-100

Caractéristiques des articles

Attributs	145MD40A...
Tension de commutation max.	36 V DC
Courant de commutation max.	0,45 A
Puissance de commutation max.	10 W
Puissance de commutation max.	10 VA
Type de contact	NO
Indice de protection électronique	IP6K9K ISO 20653
Température de service min.	-40 °C
Température de service max.	85 °C
Température de stockage min.	-40 °C
Température de stockage max.	85 °C
Position de montage	Par le haut
Type de fixation	enfiché/enclenché
Type de connecteur	AMP-Super-Seal 3-polig