elobau GmbH & Co. KG
Zeppelinstr. 44
88299 Leutkirch, Germany

Tel.: +49 (0) 7561 970-0
Fax: +49 (0) 7561 970-100



Bouton poussoir 145...AB

Ce bouton robuste avec connecteur Superseal est conçu pour les applications soumises à des influences environnementales défavorables. Le bouton poussoir M30 est donc idéal pour une utilisation dans la construction de véhicules, par exemple pour la commande de fonctions hydrauliques. La séparation totale entre le dispositif de commutation et les éléments mécaniques garantit un indice de protection IP67 élevé et la résistance à la poussière, à l'encrassement et à l'humidité.

Caractéristiques du produit

- Longue durée de vie grâce au principe d'actionnement magnétique
- Contacts Reed sans usure pour les courants de commutation faibles
- Développé pour des conditions d'utilisation difficiles, indice de protection IP67 de l'électronique
- Différentes couleurs et différents symboles disponibles en fonction de l'application
- Différentes variantes de connecteurs pour un large domaine d'application

elobau GmbH & Co. KG
Zeppelinstr. 44
88299 Leutkirch, Germany

Tel.: +49 (0) 7561 970-0
Fax: +49 (0) 7561 970-100

Dessin technique

PHOTO 1/2

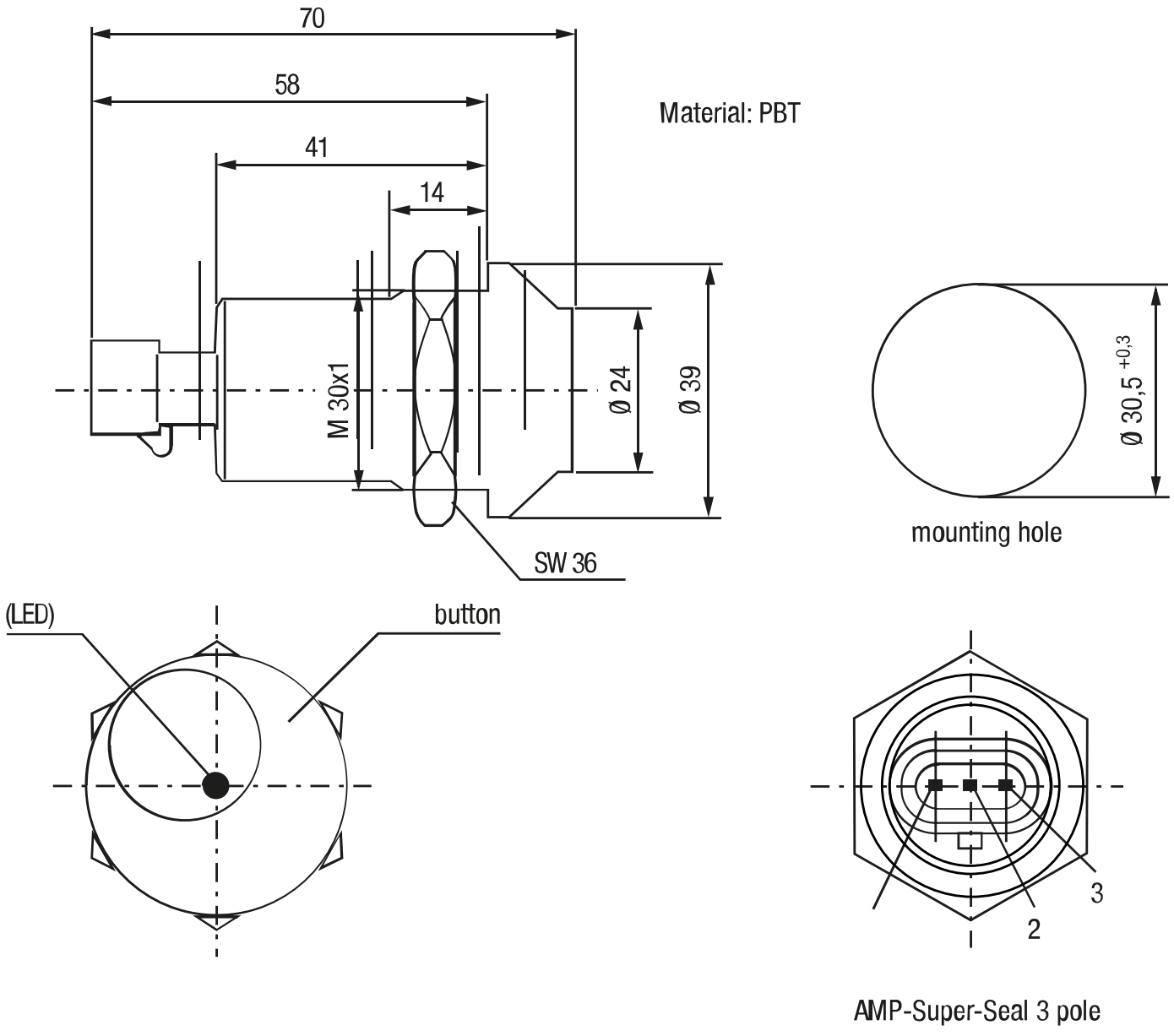

elobau GmbH & Co. KG
Zeppelinstr. 44
88299 Leutkirch, Germany

Tel.: +49 (0) 7561 970-0
Fax: +49 (0) 7561 970-100

PHOTO 2/2

Standard

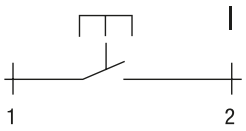

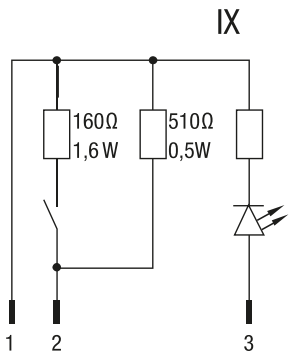

Optional

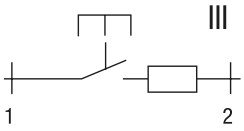

Other circuitry available on request.

elobau GmbH & Co. KG
Zeppelinstr. 44
88299 Leutkirch, Germany

Tel.: +49 (0) 7561 970-0
Fax: +49 (0) 7561 970-100

Options de produit

PHOTO 1/2

Actuator colors Standard
RAL 1018
RAL 3000
RAL 6017
Black

Illumination colours LED Standard
Red

Actuator colors Optional
RAL 2003
RAL 5019

Illumination colours LED Optional
Green
Blue
Yellow
White

Optional icons for push button 145 ... AB

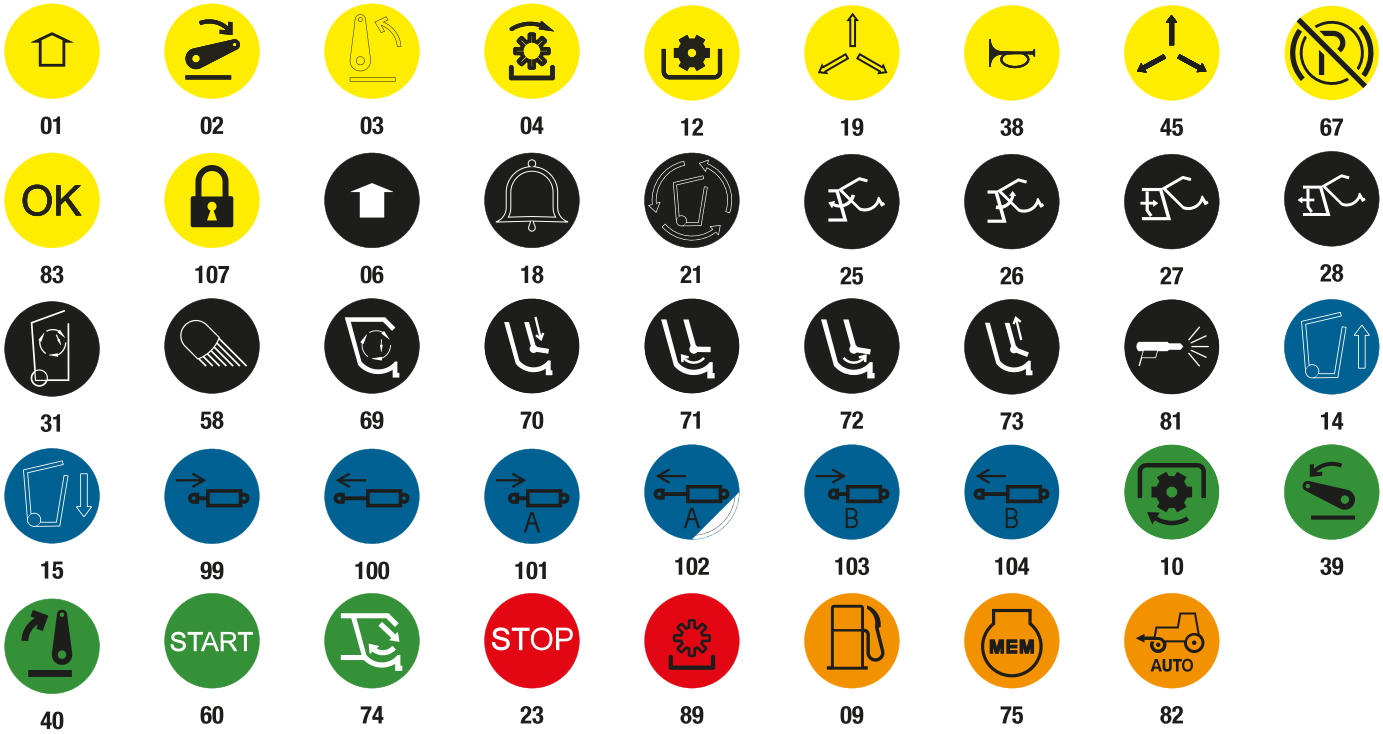

Additional icons according to DIN ISO 7000:2008-12 available on request.

elobau GmbH & Co. KG
Zeppelinstr. 44
88299 Leutkirch, Germany

Tel.: +49 (0) 7561 970-0
Fax: +49 (0) 7561 970-100

PHOTO 2/2

ORDERING KEY

145										Push buttons
										Circuit diagram
	0	0	0	A	B					Circuit I, N.O., with AMP Superseal connector
	1	0	5	A	B					Circuit IX, LED colour red, Namur with AMP Superseal connector
	0	0	0	A	E					Circuit I, N.O., with Deutsch connector
	1	0	5	A	E					Circuit IX, LED colour red, Namur with Deutsch connector
										Colour
						6	0			Black
						2	1			Yellow
						1	0			Green
						4	0			Red

SW36 nut included with delivery

elobau GmbH & Co. KG
Zeppelinstr. 44
88299 Leutkirch, Germany

Tel.: +49 (0) 7561 970-0
Fax: +49 (0) 7561 970-100

Caractéristiques des articles

Attributs	145...AB.
Tension de commutation max.	36 V DC
Puissance de commutation max.	10 W
Puissance de commutation max.	10 VA
Durée de vie mécanique (Cycles)	2000000
Indice de protection électronique	IP67 DIN EN 60529
Température de service min.	-20 °C
Température de service max.	100 °C
Température de stockage min.	-40 °C
Température de stockage max.	100 °C
Position de montage	Par le haut
Type de fixation	vissé
Type de connecteur	AMP-Super-Seal