elobau GmbH & Co. KG
Zeppelinstr. 44
88299 Leutkirch, Germany

Tel.: +49 (0) 7561 970-0
Fax: +49 (0) 7561 970-100



Connecteur rond M12 4 pôles/5 pôles/8 pôles avec bouchon vissable, plastique

Caractéristiques du produit

- Bonne résistance aux produits chimiques et à l'huile
- Homologation Ecolab
- Indice de protection élevé et plage de température étendue répondant aux exigences des environnements industriels difficiles
- Adapté à tous les capteurs et les détecteurs de niveau à flotteur avec raccord correspondant

Dessin technique

PHOTO 1/9

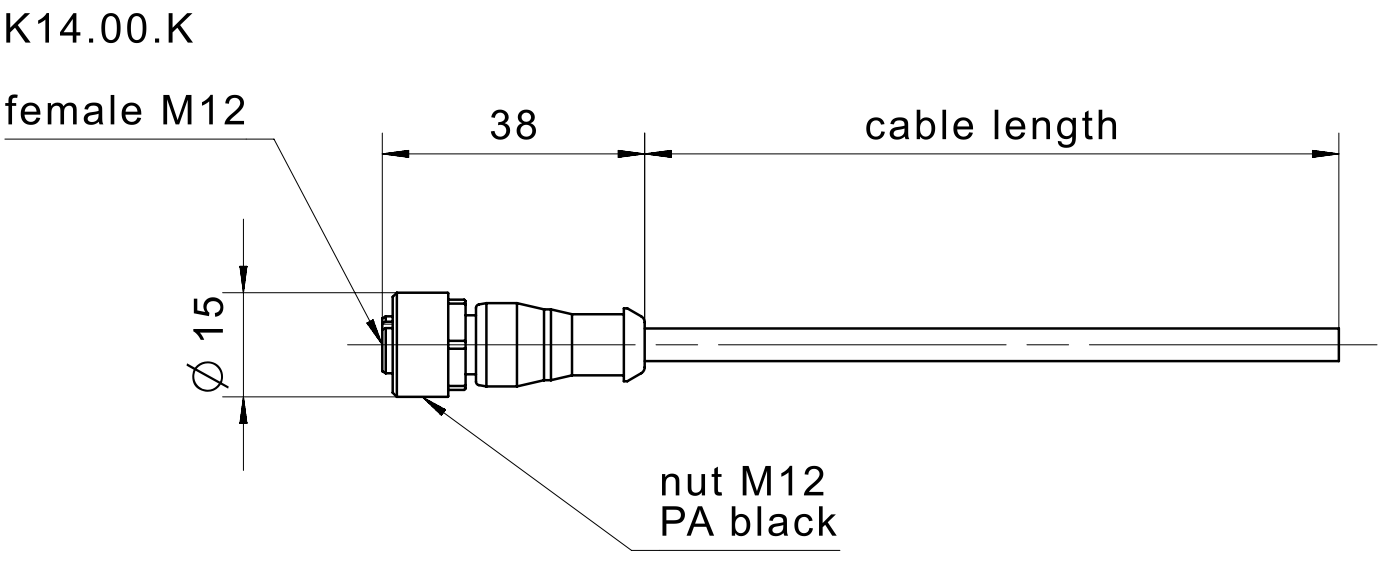

elobau GmbH & Co. KG
Zeppelinstr. 44
88299 Leutkirch, Germany

Tel.: +49 (0) 7561 970-0
Fax: +49 (0) 7561 970-100

PHOTO 2/9

female M12

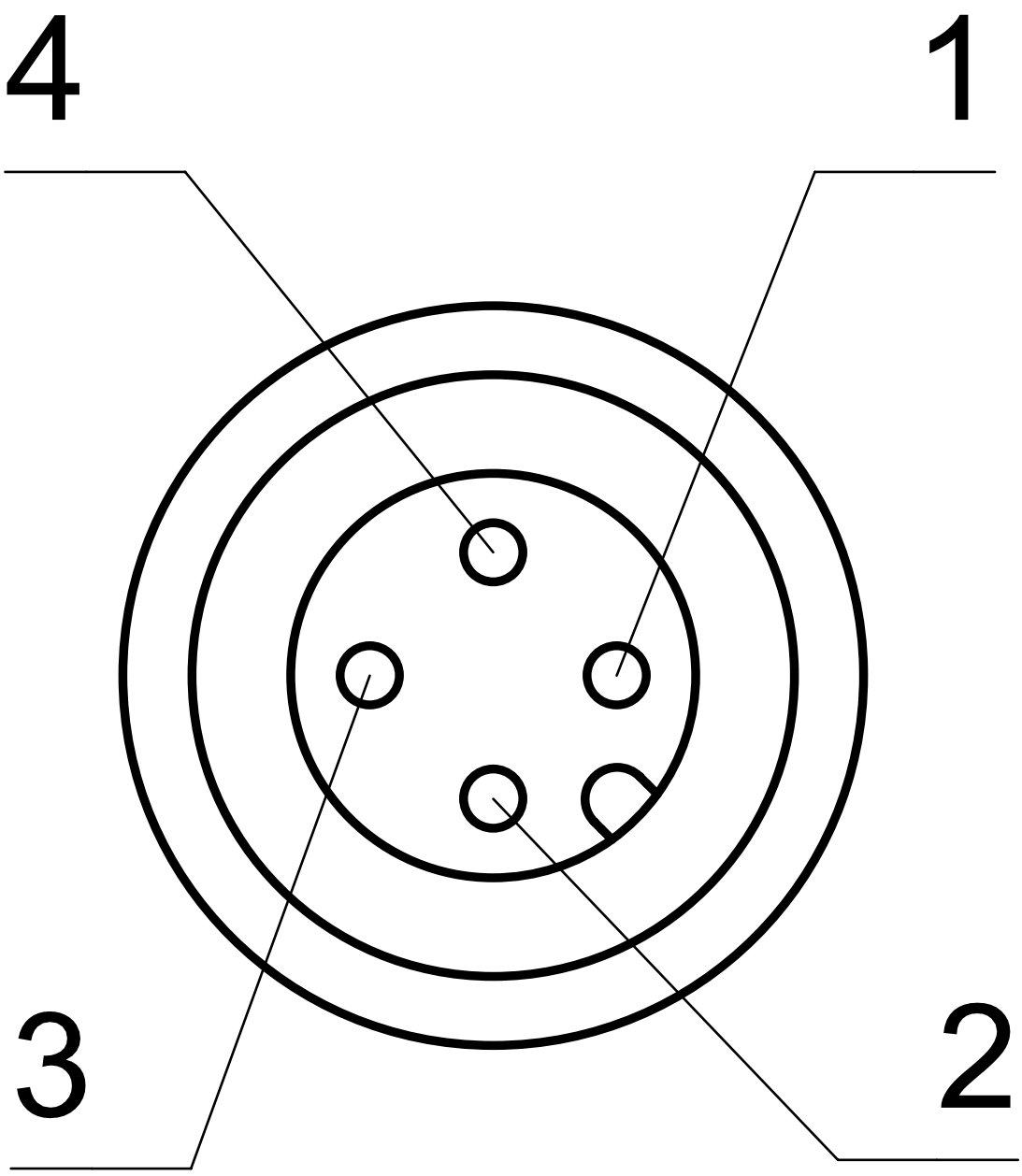

elobau GmbH & Co. KG
Zeppelinstr. 44
88299 Leutkirch, Germany

Tel.: +49 (0) 7561 970-0
Fax: +49 (0) 7561 970-100

PHOTO 3/9

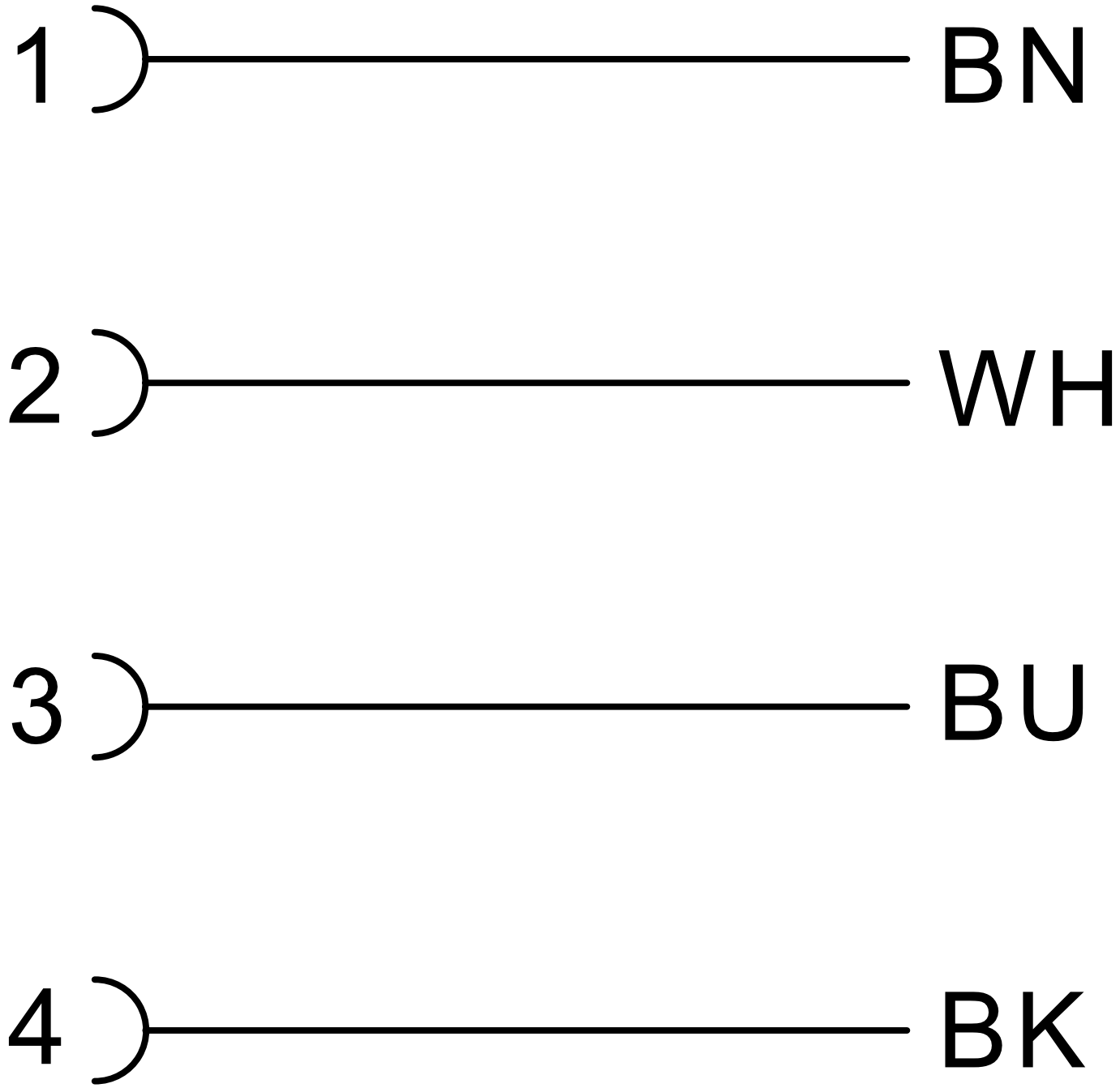

elobau GmbH & Co. KG
Zeppelinstr. 44
88299 Leutkirch, Germany

Tel.: +49 (0) 7561 970-0
Fax: +49 (0) 7561 970-100

PHOTO 4/9

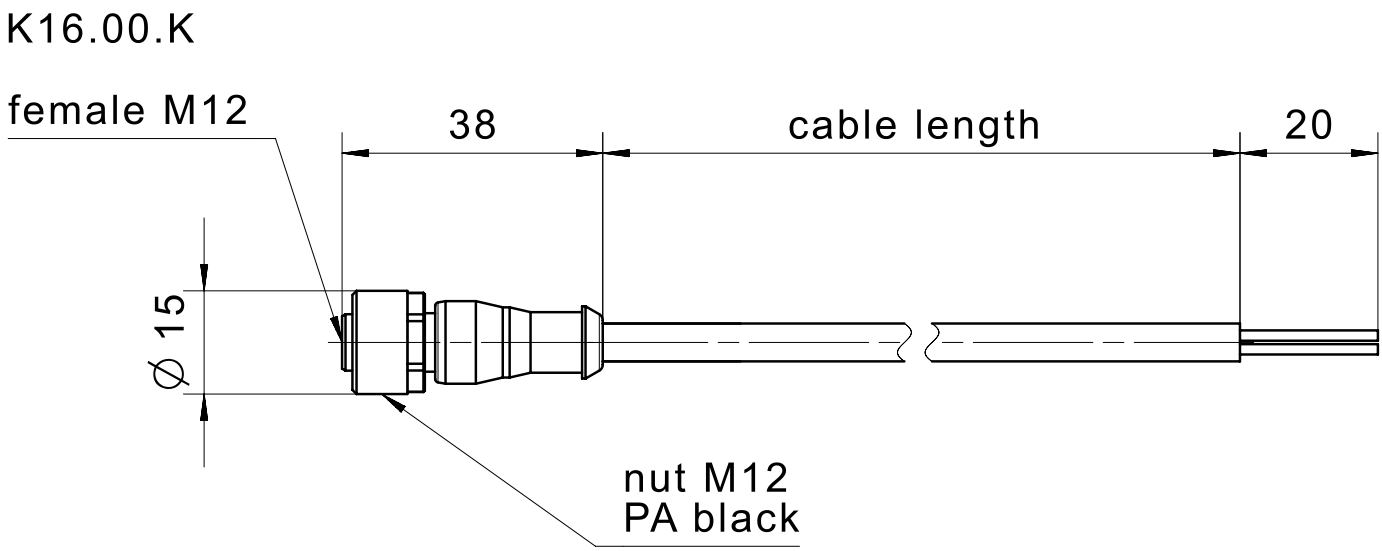

elobau GmbH & Co. KG
Zeppelinstr. 44
88299 Leutkirch, Germany

Tel.: +49 (0) 7561 970-0
Fax: +49 (0) 7561 970-100

PHOTO 5/9

female M12

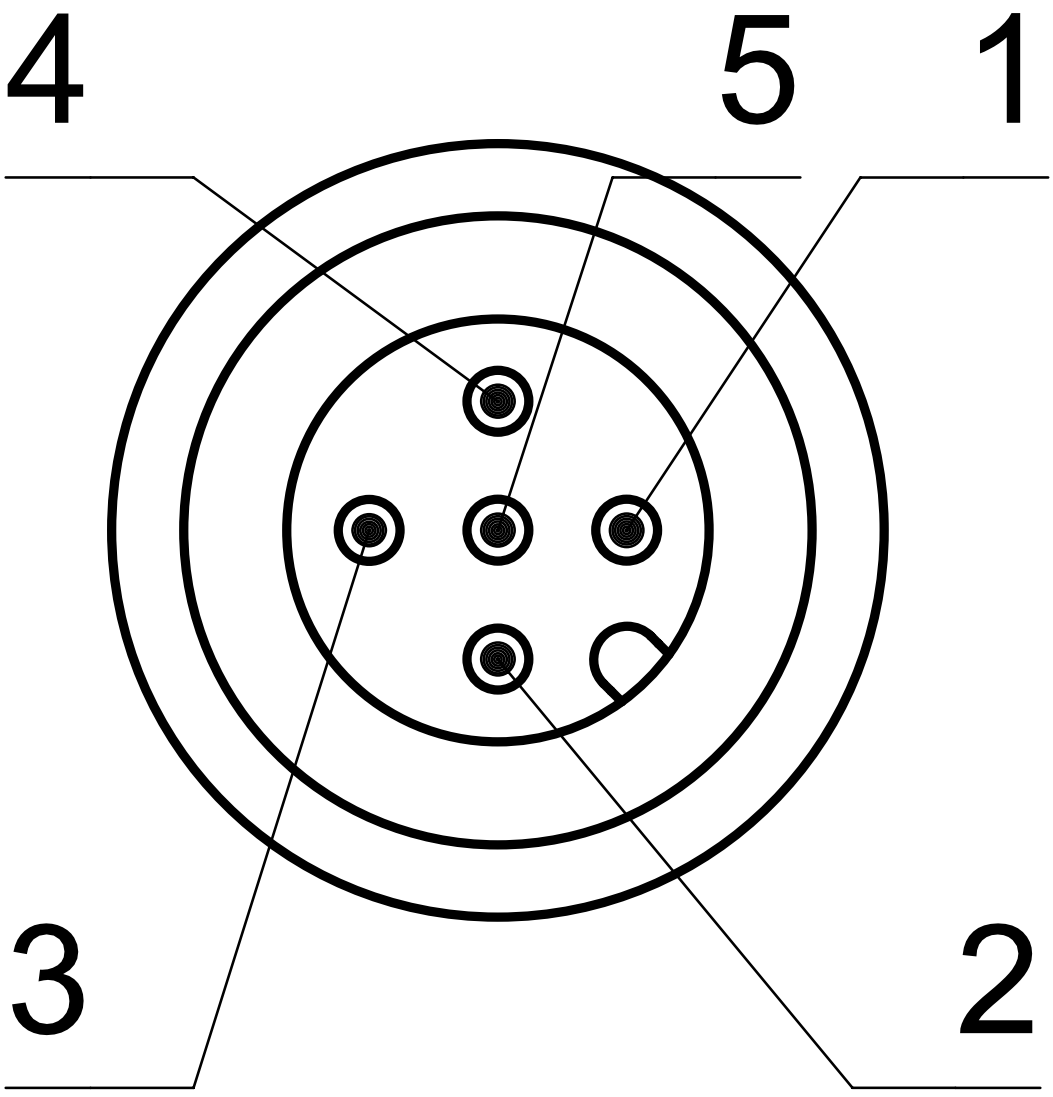

elobau GmbH & Co. KG
Zeppelinstr. 44
88299 Leutkirch, Germany

Tel.: +49 (0) 7561 970-0
Fax: +49 (0) 7561 970-100

PHOTO 6/9

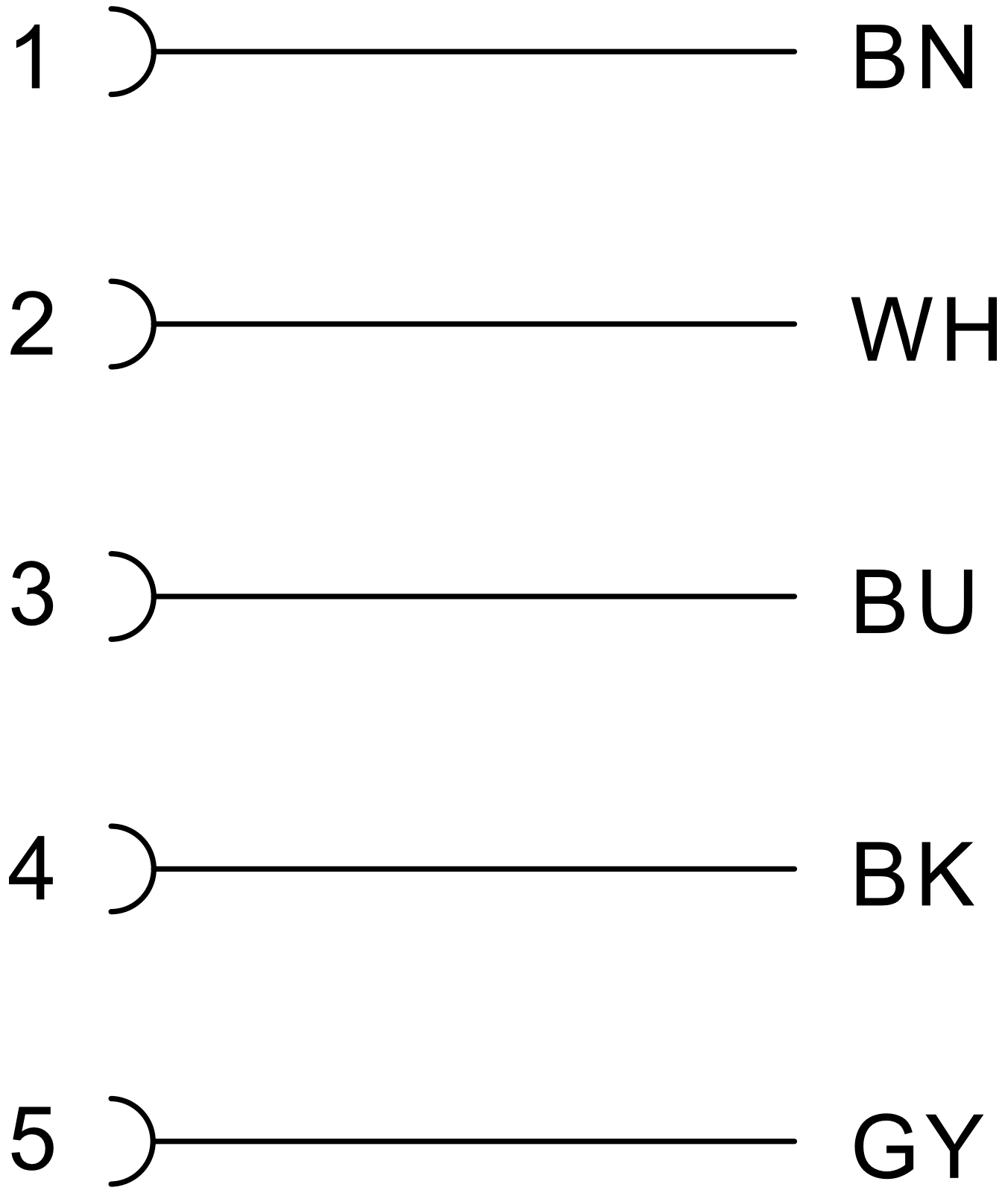

elobau GmbH & Co. KG
Zeppelinstr. 44
88299 Leutkirch, Germany

Tel.: +49 (0) 7561 970-0
Fax: +49 (0) 7561 970-100

PHOTO 7/9

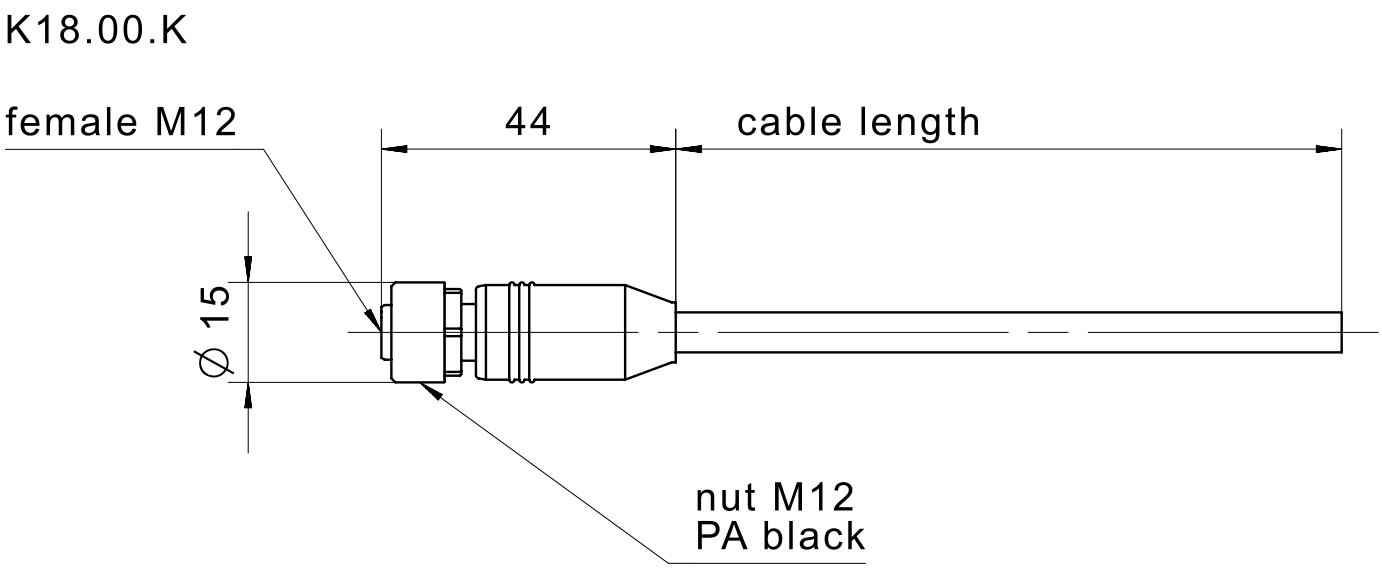

elobau GmbH & Co. KG
Zeppelinstr. 44
88299 Leutkirch, Germany

Tel.: +49 (0) 7561 970-0
Fax: +49 (0) 7561 970-100

PHOTO 8/9

female M12

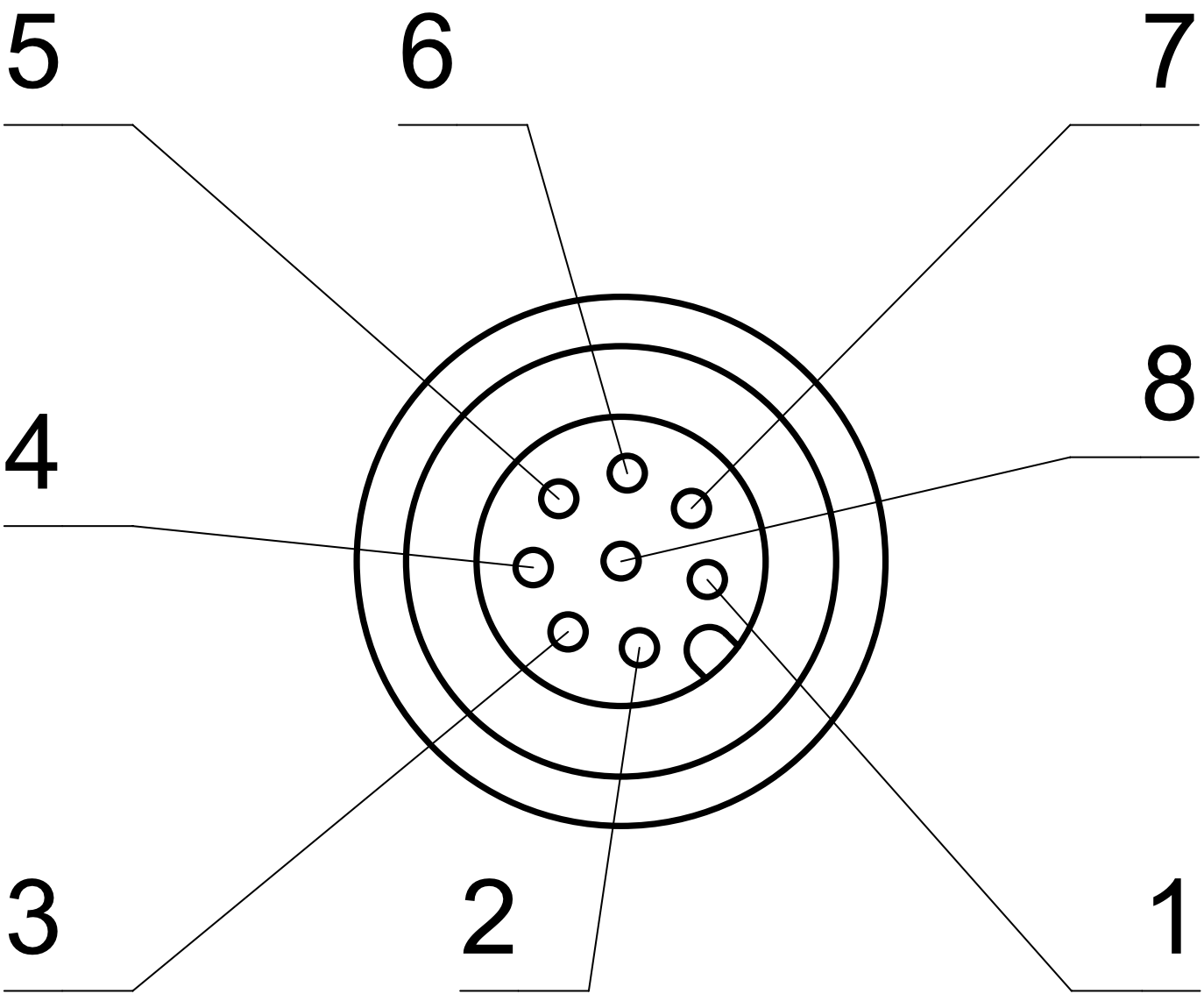

elobau GmbH & Co. KG
Zeppelinstr. 44
88299 Leutkirch, Germany

Tel.: +49 (0) 7561 970-0
Fax: +49 (0) 7561 970-100

PHOTO 9/9

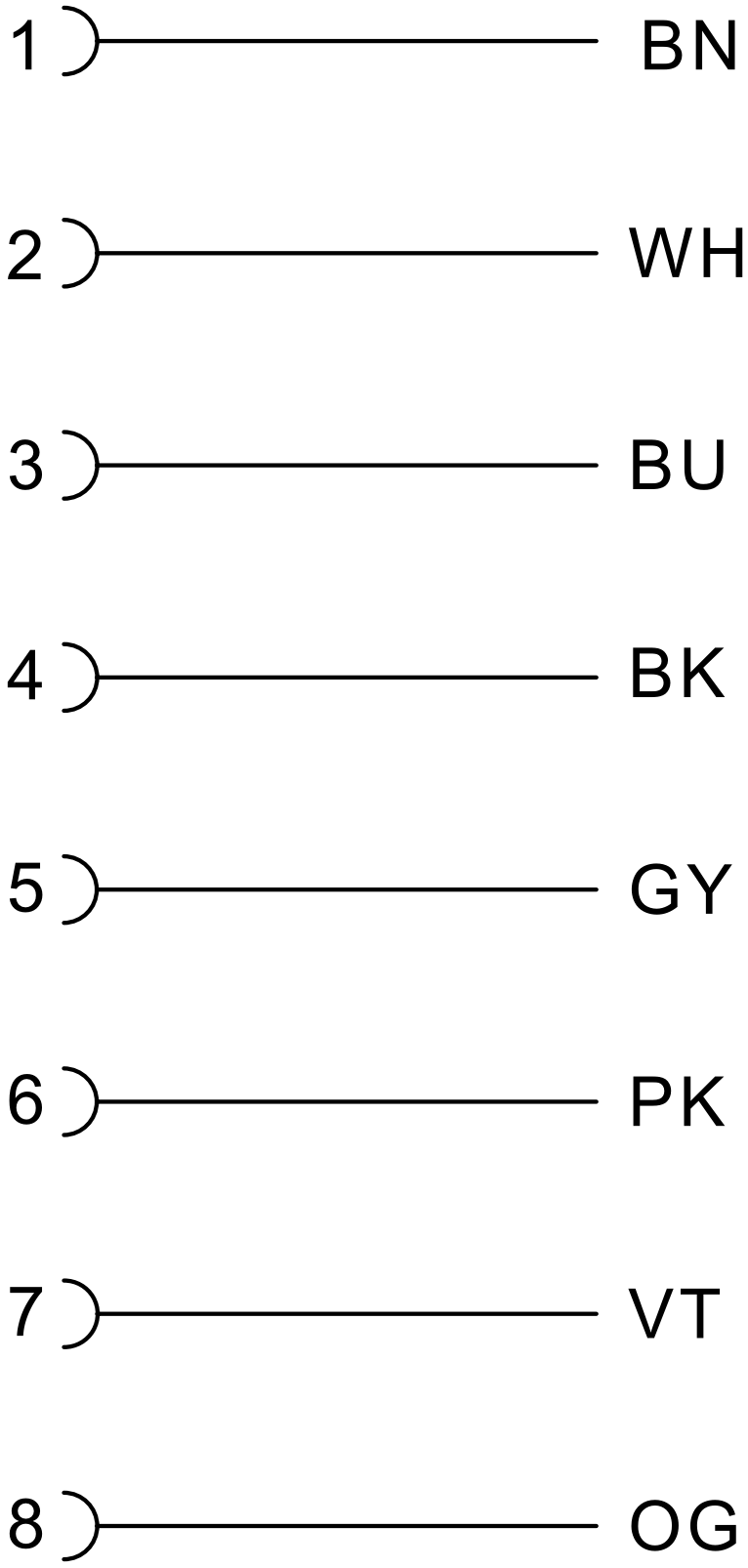

elobau GmbH & Co. KG
Zeppelinstr. 44
88299 Leutkirch, Germany

Tel.: +49 (0) 7561 970-0
Fax: +49 (0) 7561 970-100

Options de produit

PHOTO 1/1

ORDERING KEY

K1			Circular connector M12 4-pin/5-pin/8-pin with coupling ring, plastic
	4G		Sheath material PVC, black, 4-pin
	6G		Sheath material PVC, black, 5-pin
	6H		Sheath material PUR, black, 5-pin
	8G		Sheath material PVC, black, 8-pin
		001K	Cable length 1m ± 30mm
		003K	Cable length 3m ± 40mm
		005K	Cable length 5m ± 60mm
		000K	Cable length 10m ± 80mm
			Other cable materials and cable lengths on request

elobau GmbH & Co. KG
Zeppelinstr. 44
88299 Leutkirch, Germany

Tel.: +49 (0) 7561 970-0
Fax: +49 (0) 7561 970-100

Caractéristiques des articles

Attributs	K14G...K	K16G...K	K16H...K	K18G...K
Courant de commutation max. par contact	4 A			2 A
Résistance à la tension de choc assignée (Uimp)	2500 V	1500 V		800 V
Tension d'alimentation max.	250 V DC	125 V DC		30 V DC
Tension d'alimentation max.	250 V AC	125 V AC		30 V AC
Couleur de câble	Grey	Black		Grey
Matériau des câbles	PVC		PUR	PVC
Matériau des écrous	PA			
Matériau d'enrobage	PUR	PVC	PUR	
Température de service min.	-30 °C		-40 °C	-30 °C
Température de service max.	80 °C			
Température de stockage min.	-30 °C		-40 °C	-30 °C
Température de stockage max.	80 °C			
Plage de température min. câble mobile	-5 °C		-25 °C	-5 °C
Plage de température max. câble mobile	80 °C			
Plage de température min. câble posé fixe	-30 °C		-40 °C	-30 °C
Plage de température max. câble posé fixe	80 °C			
Couple de serrage pour écrous	0,6 N m			
Type de connecteur	M12 socket, straight			
Longueur de câble	10 m			
Diamètre de câble	4,7 mm	5,2 mm	5 mm	6 mm
Nombre de pôles	4	5		8
Nombre de torons	4	5		8
Section des fils	0,25 mm²	0,34 mm²		0,25 mm²
Homologation selon	UL/CSA ECOLAB			