elobau GmbH & Co. KG
Zeppelinstr. 44
88299 Leutkirch, Germany

Tel.: +49 (0) 7561 970-0
Fax: +49 (0) 7561 970-100

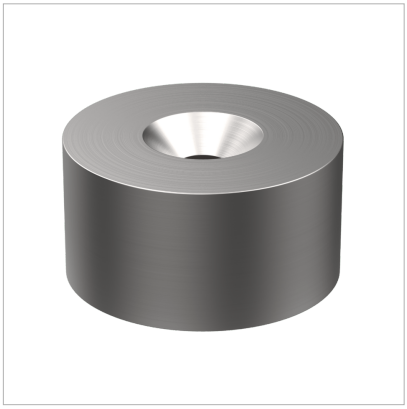

Aimant Oxid 30078 Ø26x11mm

Caractéristiques du produit

- Pour une utilisation avec des capteurs magnétiques
- Montage simple avec une seule vis
- Grande plage de température
- Forme hygiénique disponible
- Boîtier en inox permettant une utilisation dans des conditions ambiantes difficiles

elobau GmbH & Co. KG
Zeppelinstr. 44
88299 Leutkirch, Germany

Tel.: +49 (0) 7561 970-0
Fax: +49 (0) 7561 970-100

Dessin technique

PHOTO 1/1

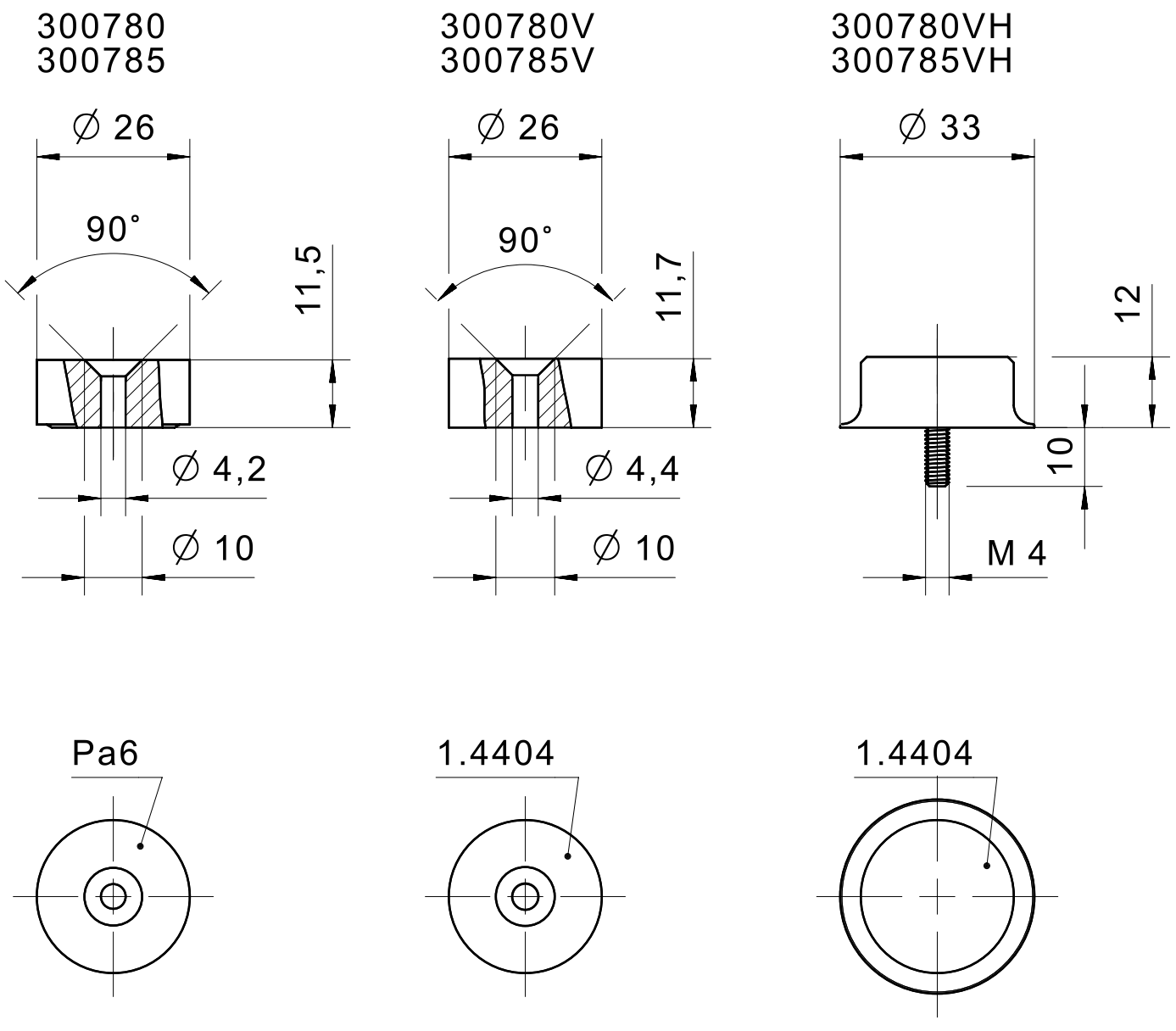

elobau GmbH & Co. KG
Zeppelinstr. 44
88299 Leutkirch, Germany

Tel.: +49 (0) 7561 970-0
Fax: +49 (0) 7561 970-100

Options de produit

PHOTO 1/1

ORDERING KEY

3007			Oxide magnet with housing
	80		Magnetic field north – plastic housing
	80	V	Magnetic field north – stainless steel housing
	80	VH	Magnetic field north – hygienic version
	85		Magnetic field south – plastic housing
	85	V	Magnetic field south – stainless steel housing
	85	VH	Magnetic field north – hygienic version

elobau GmbH & Co. KG
Zeppelinstr. 44
88299 Leutkirch, Germany

Tel.: +49 (0) 7561 970-0
Fax: +49 (0) 7561 970-100

Caractéristiques des articles

Attributs	300780	300780V	300780VH	300785	300785V	300785VH
Dimensions	Ø 26 / H=11,7		Ø 33 / H=12	Ø 26 / H=11,7		Ø 33 / H=12
Matériau	PA, ferrite dure	Inox (1.4404), ferrite dure		PA, ferrite dure	Inox (1.4404), ferrite dure	
Température de service min.	-20 °C					
Température de service max.	100 °C	80 °C		100 °C	80 °C	
Type de fixation	Vis		Filetage	Vis		Filetage
Filetage	-		M4x10	-		M4x10