elobau GmbH & Co. KG
Zeppelinstr. 44
88299 Leutkirch, Germany

Tel.: +49 (0) 7561 970-0
Fax: +49 (0) 7561 970-100

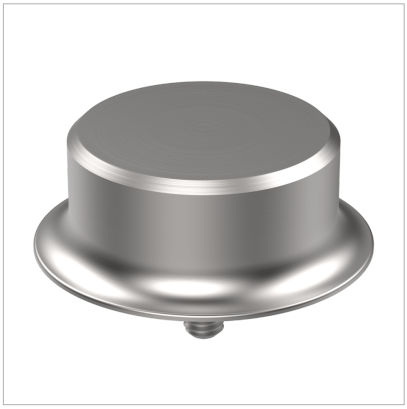

Actionneur 30078

L'actionneur magnétique est adapté aux détecteurs de sécurité des types 122..1 et 120..1.

Caractéristiques du produit

- Montage peu encombrant grâce à une forme compacte
- Boîtier en inox ou en plastique
- Montage peu encombrant grâce à une forme compacte
- Boîtier en inox permettant une utilisation dans des conditions ambiantes difficiles
- Forme hygiénique disponible

elobau GmbH & Co. KG
Zeppelinstr. 44
88299 Leutkirch, Germany

Tel.: +49 (0) 7561 970-0
Fax: +49 (0) 7561 970-100

Dessin technique

PHOTO 1/1

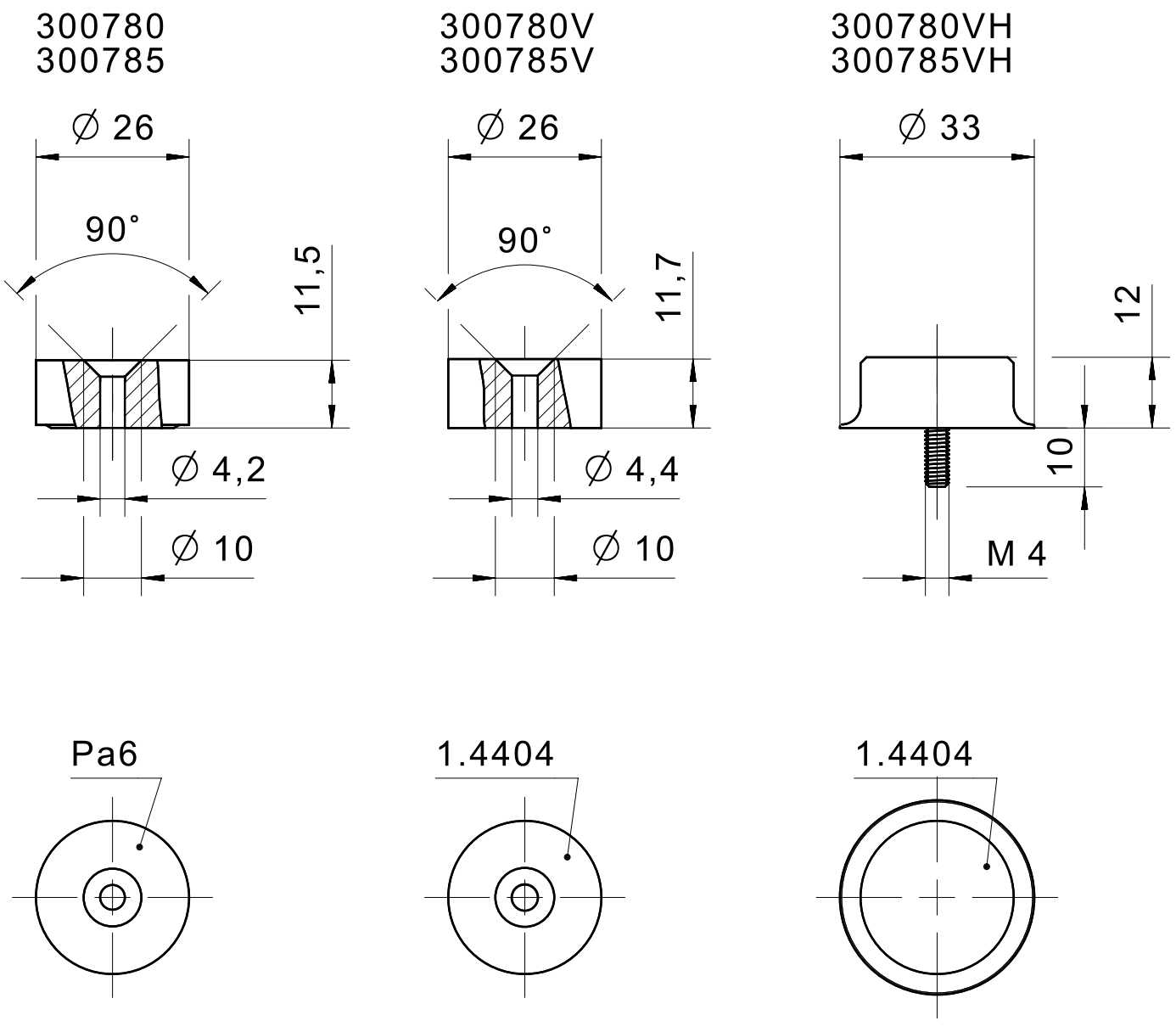

elobau GmbH & Co. KG
Zeppelinstr. 44
88299 Leutkirch, Germany

Tel.: +49 (0) 7561 970-0
Fax: +49 (0) 7561 970-100

Options de produit

PHOTO 1/1

ORDERING KEY

300				Actuators
	7			
		80		Magnetic field north
		80	V	Magnetic field north – stainless steel housing
		80	VH	Magnetic field north – hygienic version
		85		Magnetic field south
		85	V	Magnetic field south – stainless steel housing
		85	VH	Magnetic field south – hygienic version

elobau GmbH & Co. KG
Zeppelinstr. 44
88299 Leutkirch, Germany

Tel.: +49 (0) 7561 970-0
Fax: +49 (0) 7561 970-100

Caractéristiques des articles

Attributs	300780	300780V	300780VH	300785	300785V	300785VH
Codage selon EN ISO 14119	Faible					
adapté au(x) type(s) de capteur	120..1 / 122					
Dimensions	Ø 26 / H=11,7		Ø 33 / H=12	Ø 26 / H=11,7		Ø 33 / H=12
Matériau du boîtier	PA 6	1,4404		PA 6	1,4404	
Couleur du boîtier	rot	silber		grün	silber	
Type de fixation	Vis		Filetage	Vis		Filetage
Filetage	-		M4x10	-		M4x10