elobau GmbH & Co. KG
Zeppelinstr. 44
88299 Leutkirch, Germany

Tel.: +49 (0) 7561 970-0
Fax: +49 (0) 7561 970-100



Verrou pour le blocage de sécurité ZS

elobau GmbH & Co. KG
Zeppelinstr. 44
88299 Leutkirch, Germany

Tel.: +49 (0) 7561 970-0
Fax: +49 (0) 7561 970-100

Dessin technique

PHOTO 1/4: ZR0L FÜR LINKSANGESCHLAGENE TÜREN

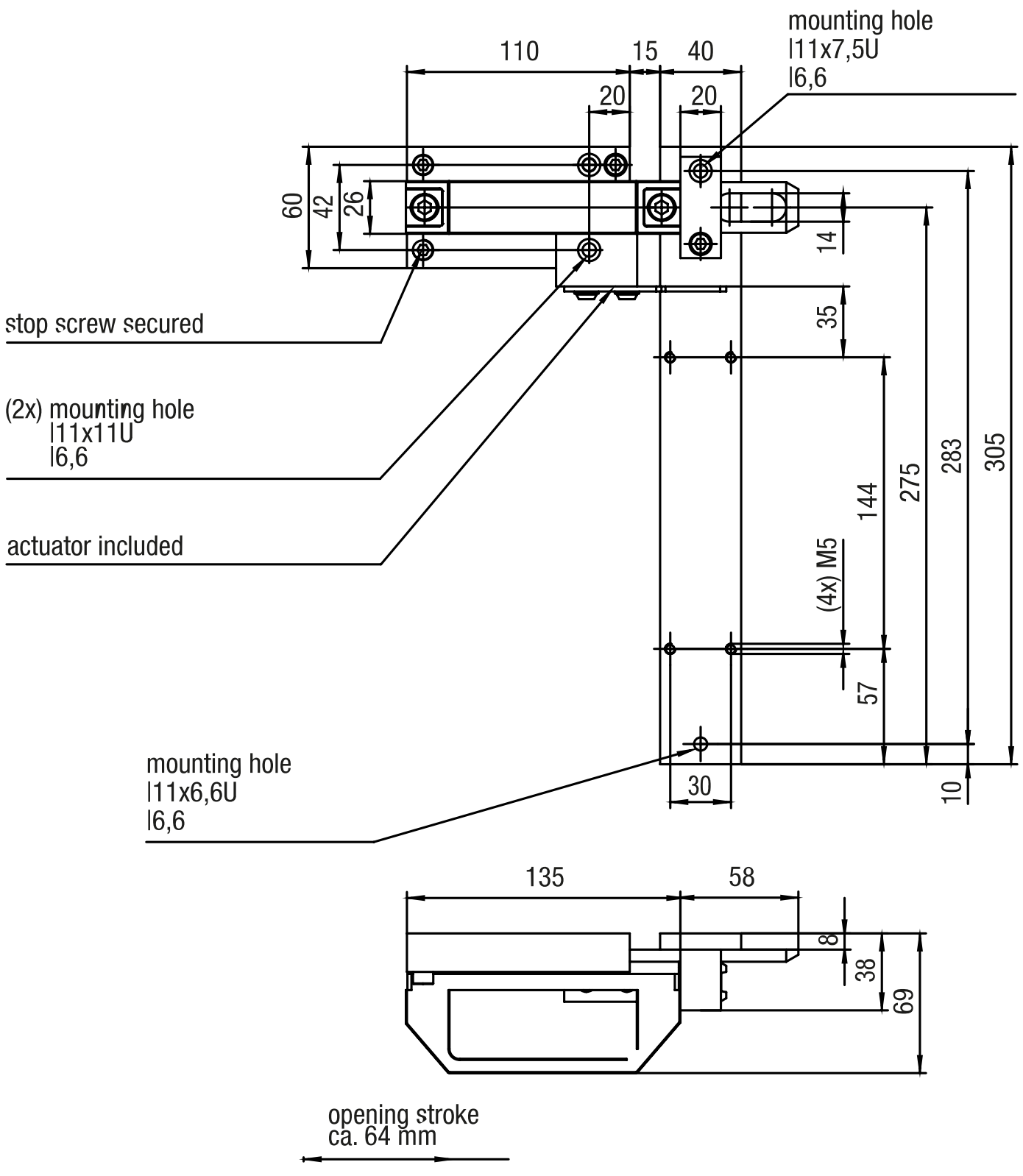

elobau GmbH & Co. KG
Zeppelinstr. 44
88299 Leutkirch, Germany

Tel.: +49 (0) 7561 970-0
Fax: +49 (0) 7561 970-100

PHOTO 2/4: ZR0R FÜR RECHTSANGESCHLAGENE TÜREN

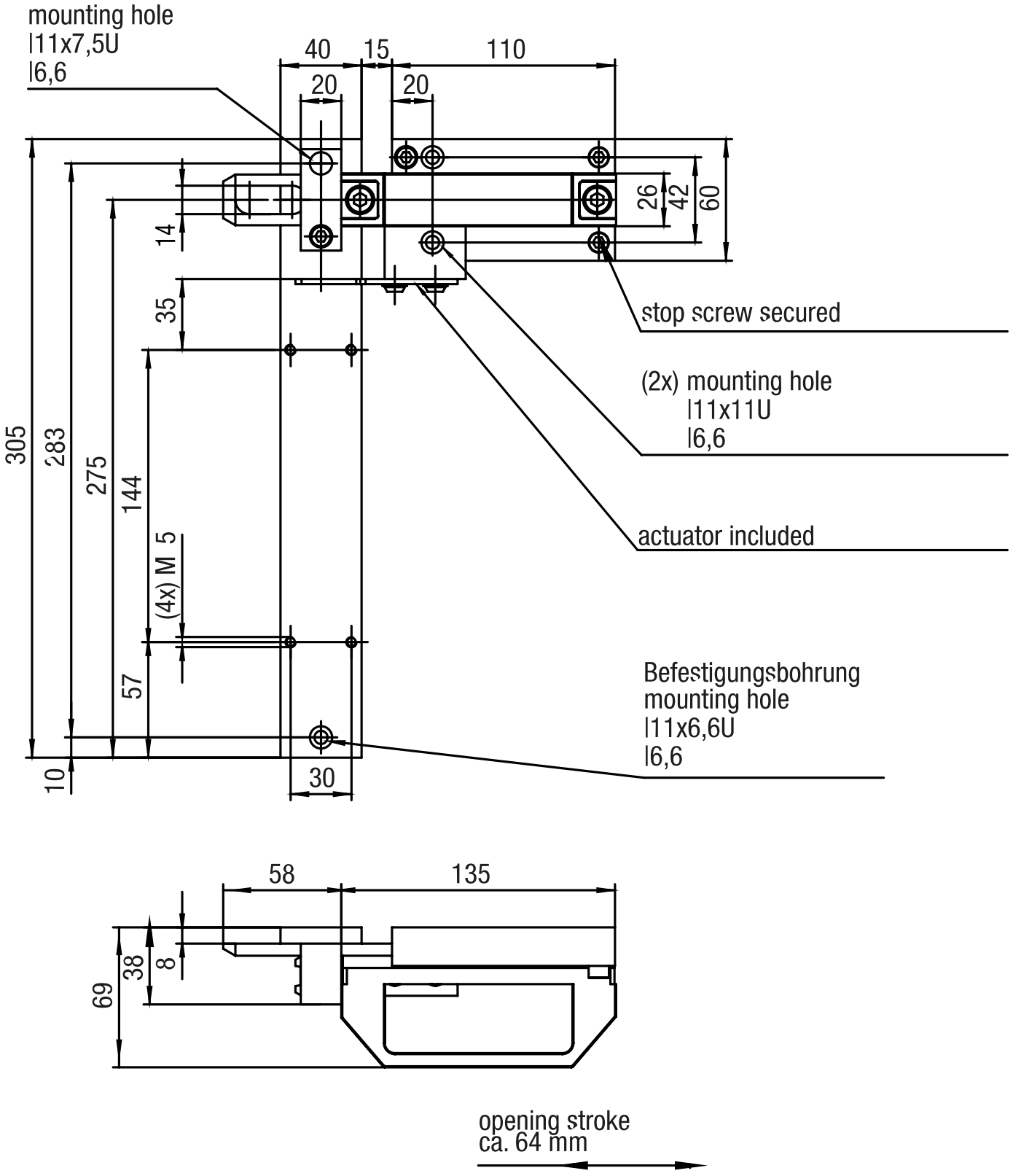

elobau GmbH & Co. KG
Zeppelinstr. 44
88299 Leutkirch, Germany

Tel.: +49 (0) 7561 970-0
Fax: +49 (0) 7561 970-100

PHOTO 3/4: ZR0LF FÜR LINKSANGESCHLAGENE TÜREN MIT FLUCHTENTRIEGELUNG

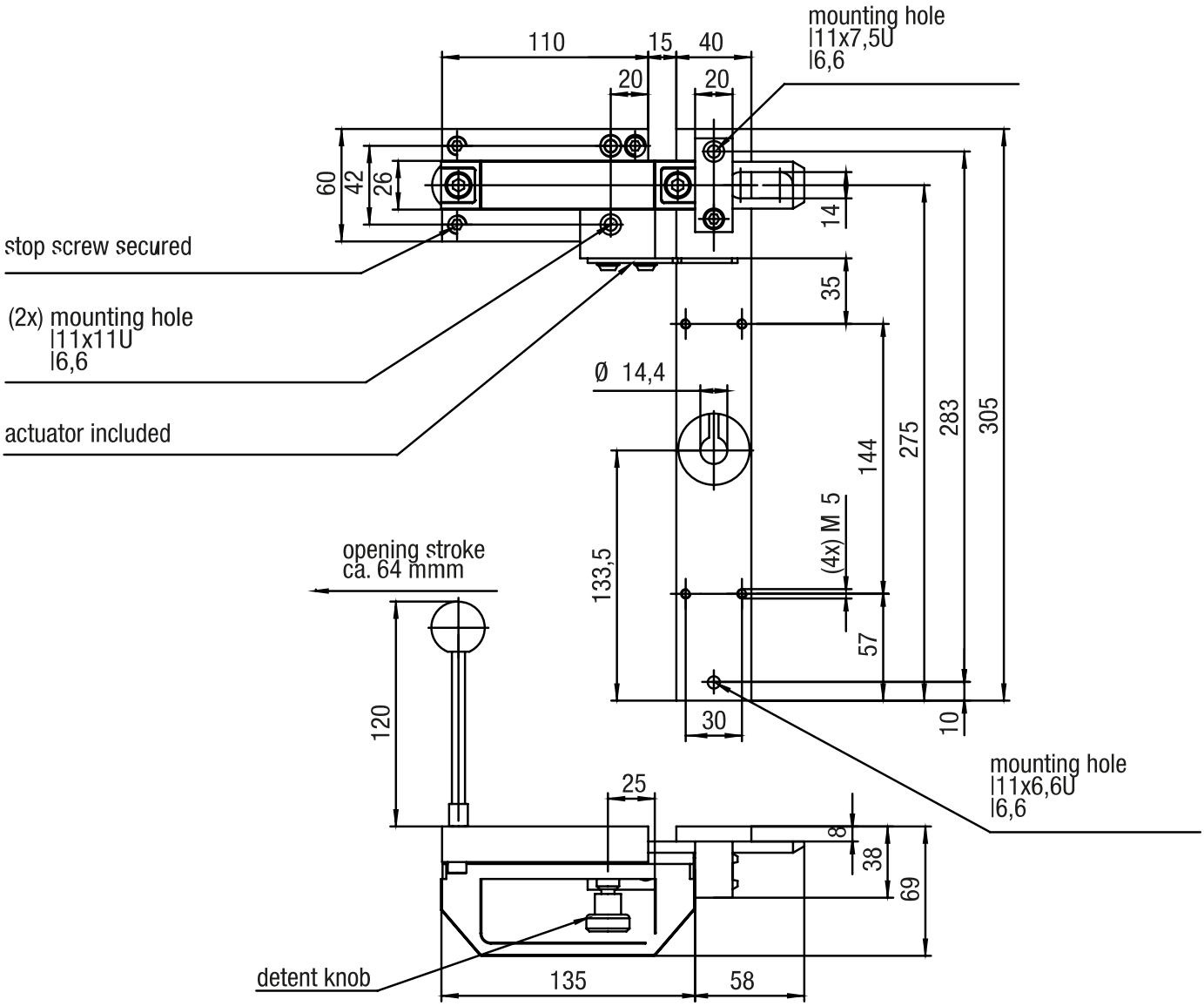

elobau GmbH & Co. KG
Zeppelinstr. 44
88299 Leutkirch, Germany

Tel.: +49 (0) 7561 970-0
Fax: +49 (0) 7561 970-100

PHOTO 4/4: ZR0RF FÜR RECHTSANGESCHLAGENE TÜREN MIT FLUCHTENTRIEGELUNG

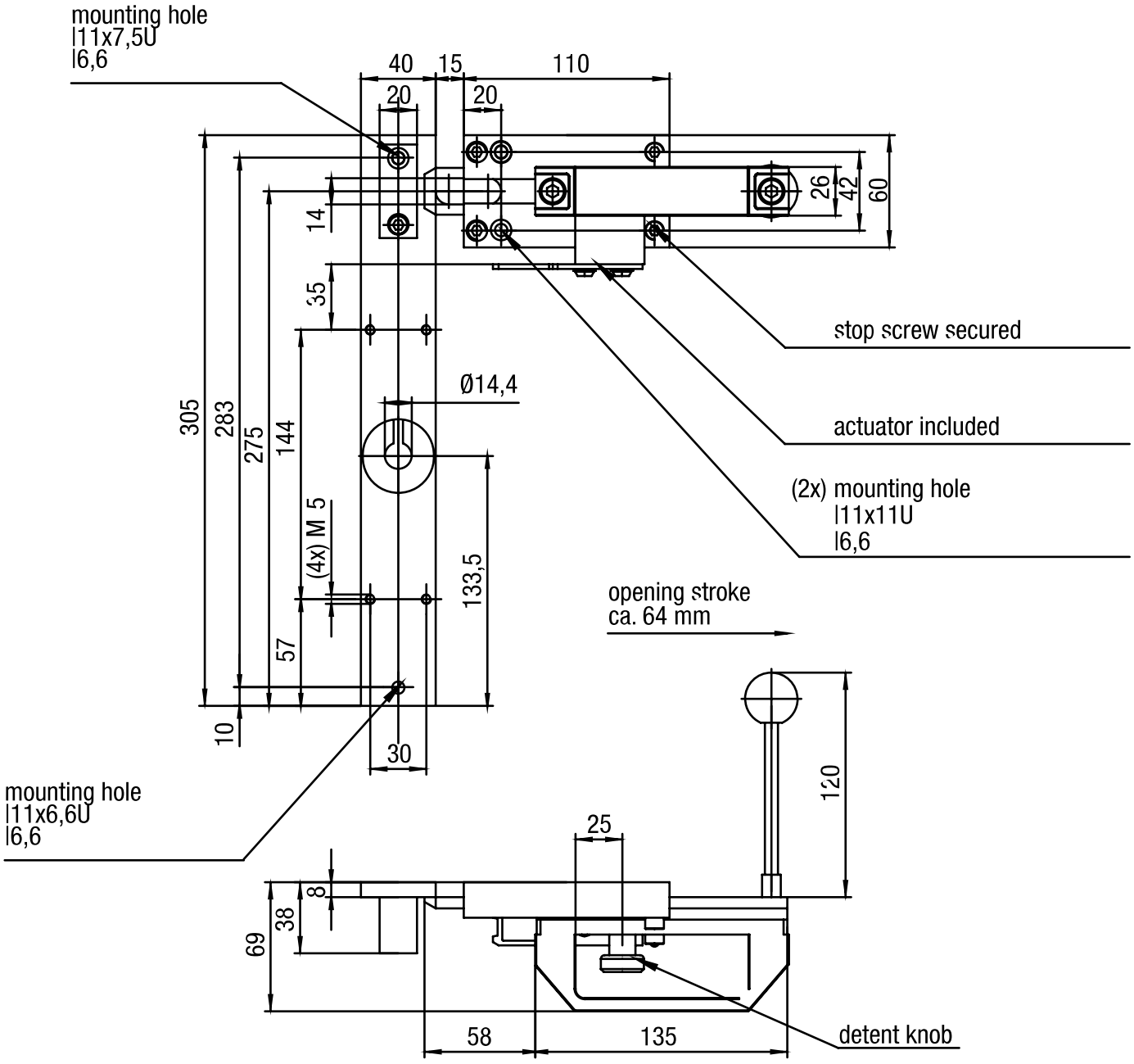

Options de produit

PHOTO 1/1

ORDERING KEY

ZR0			Bolt for safety interlock
	R		For doors hinged on the right
	L		For doors hinged on the left
		F	With emergency release