elobau GmbH & Co. KG
Zeppelinstr. 44
88299 Leutkirch, Germany

Tel.: +49 (0) 7561 970-0
Fax: +49 (0) 7561 970-100



Magnetsensor 128

Produktmerkmale

- Magnetsensor auf Reed-Kontakt Basis
- kleines Gehäuse mit Außengewinde und Befestigungsmuttern zur einfachen und platzsparenden Montage
- M10 x 48 mm
- PVC-Kabel
- stabiles Messing-Gehäuse
- Variante mit hoher Schaltspannung (bis zu 250 V) verfügbar

Technische Zeichnung

BILD 1/2

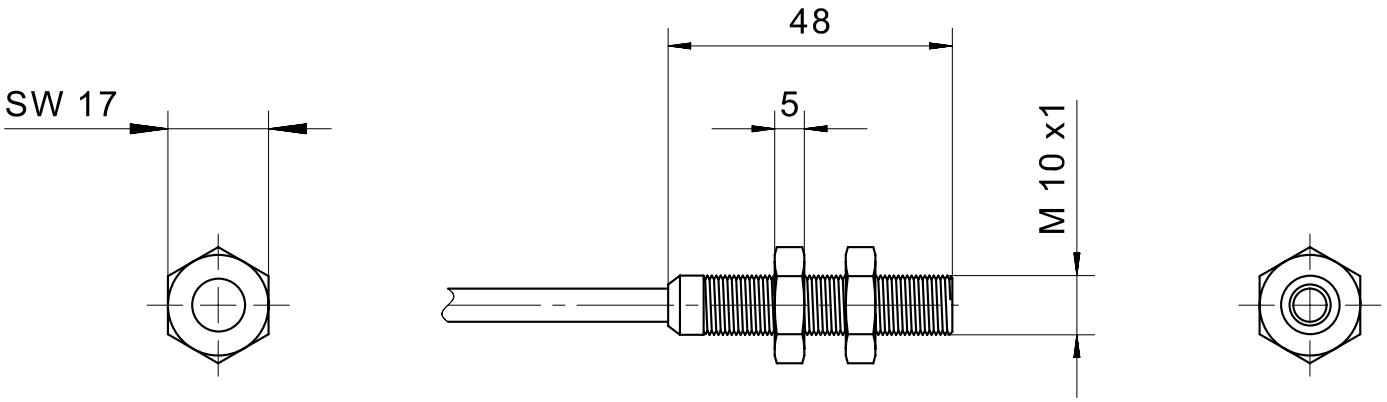

BILD 2/2

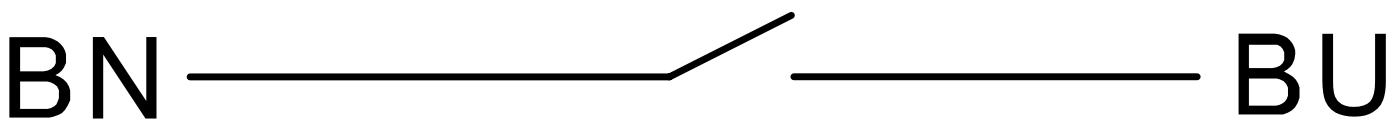

elobau GmbH & Co. KG
Zeppelinstr. 44
88299 Leutkirch, Germany

Tel.: +49 (0) 7561 970-0
Fax: +49 (0) 7561 970-100

Produktoptionen

BILD 1/2

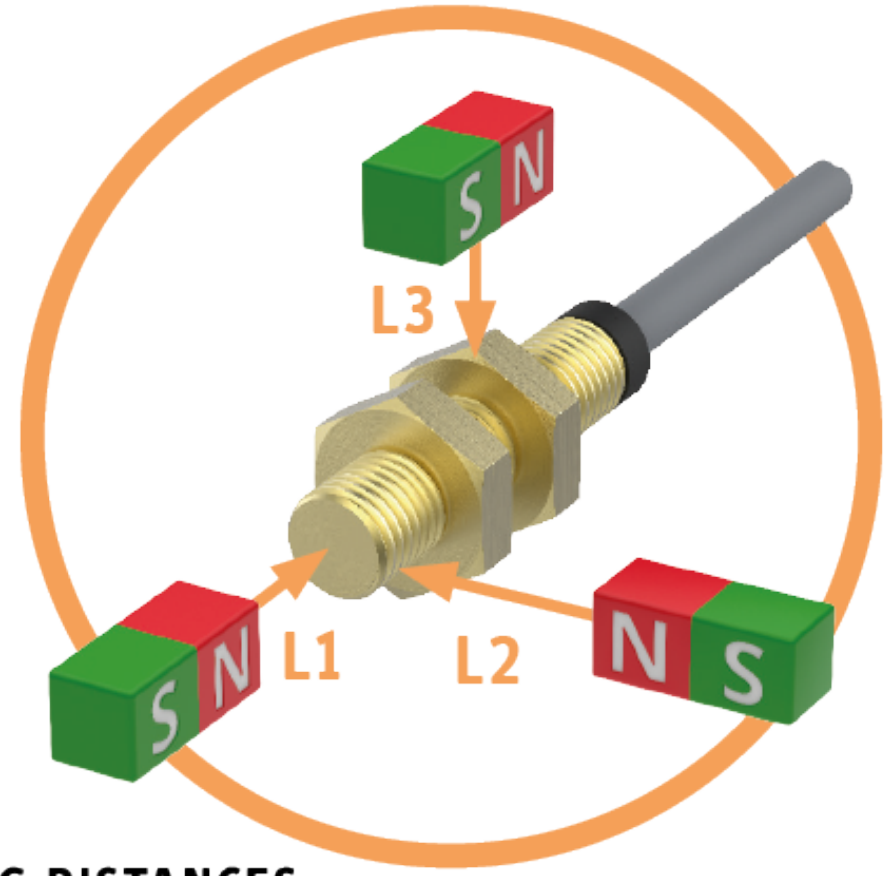

TYPICAL SWITCHING DISTANCES

	128210		
ACTUATORS	**L1**	**L2**	**L3**
324790	15 mm	13 mm	9 mm
300790	19 mm	15 mm	12 mm
300780	26 mm	19 mm	18 mm

Further actuators and switching distances on request

elobau GmbH & Co. KG
Zeppelinstr. 44
88299 Leutkirch, Germany

Tel.: +49 (0) 7561 970-0
Fax: +49 (0) 7561 970-100

BILD 2/2

ORDERING KEY

128			Magnetic sensor, reed contact
	210		N.O. – cable connection 1 m, switching voltage max. 48 V
			Other contact forms on request
			Other available cable lengths
		-3	3 m
		-5	5 m
		-10	10 m
			Other cable materials and cable lengths on request

elobau GmbH & Co. KG
Zeppelinstr. 44
88299 Leutkirch, Germany

Tel.: +49 (0) 7561 970-0
Fax: +49 (0) 7561 970-100

Artikel-Merkmale

Attribute	128210
Schaltspannung max.	48 V DC
Schaltspannung max.	48 V AC
Schaltstrom max.	0,5 A
Schaltleistung max.	10 W
Technologie	Reed
Kontaktart	Schließer
LED-Anzeige	Nein
Ansteuerung	beliebig
Schaltprinzip	magnetisch
Abmessungen	M10x1 L=48
Gehäusebauform	zylindrisch
Gehäusematerial	Messing
Muttermaterial	Messing
Kabelmaterial	PVC
Schutzart	IP67 DIN EN 60529
Betriebstemperatur min.	-25 °C
Betriebstemperatur max.	75 °C
Lagertemperatur min.	-25 °C
Lagertemperatur max.	75 °C
Kabel Temperaturbereich bewegt min.	-5 °C
Kabel Temperaturbereich bewegt max.	70 °C
Kabel Temperaturbereich fest verlegt min.	-25 °C
Kabel Temperaturbereich fest verlegt max.	70 °C
Befestigungsart	Gewinde
Kabellänge	1 m