elobau GmbH & Co. KG
Zeppelinstr. 44
88299 Leutkirch, Germany

Tel.: +49 (0) 7561 970-0
Fax: +49 (0) 7561 970-100

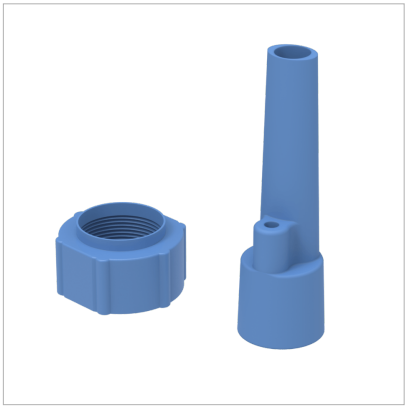

Farbcodierung

Mit Hilfe der elobau Farbcodierung für Sauglanzen erhöhen Sie die Prozesssicherheit durch Reduktion der Verwechslungsgefahr bei der Wahl von verschiedenen Medien.

Produktmerkmale

- Farbcodierung für Schlauchanschluss oder Kopfstück
- 4 verschiedene Farben
- 3 verschiedene Materialien

elobau GmbH & Co. KG
Zeppelinstr. 44
88299 Leutkirch, Germany

Tel.: +49 (0) 7561 970-0
Fax: +49 (0) 7561 970-100

Technische Zeichnung

BILD 1/2

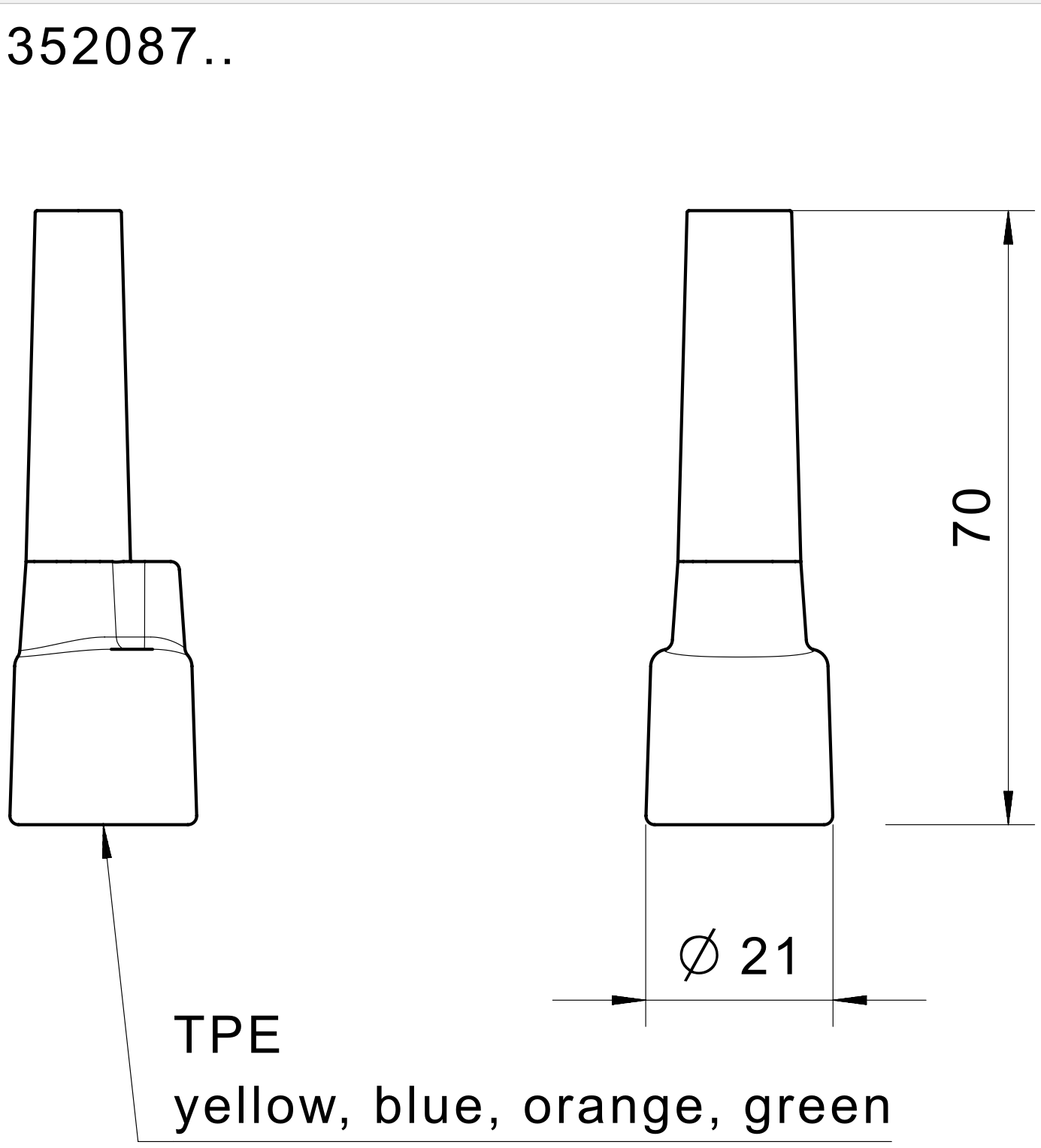

elobau GmbH & Co. KG
Zeppelinstr. 44
88299 Leutkirch, Germany

Tel.: +49 (0) 7561 970-0
Fax: +49 (0) 7561 970-100

BILD 2/2

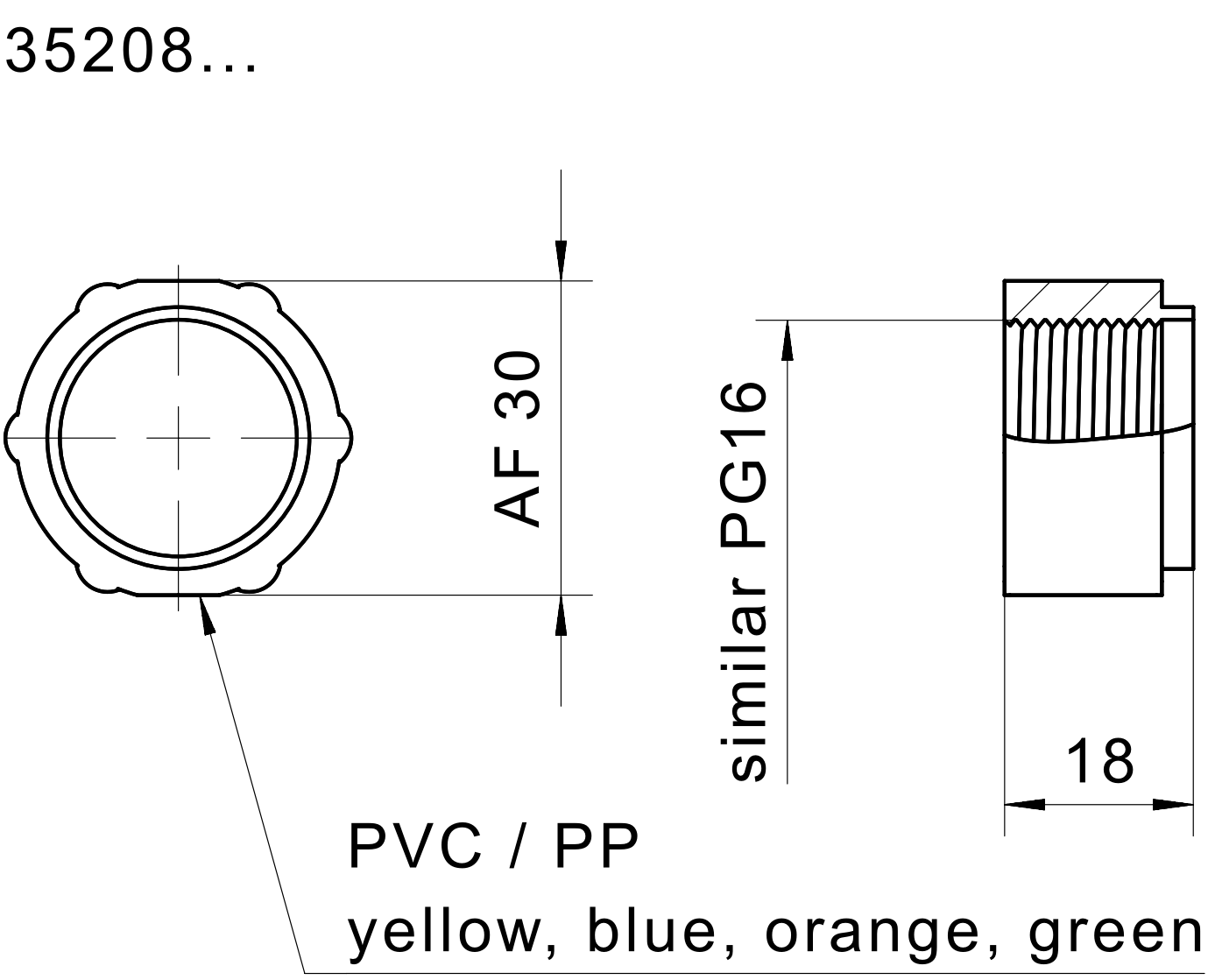

elobau GmbH & Co. KG
Zeppelinstr. 44
88299 Leutkirch, Germany

Tel.: +49 (0) 7561 970-0
Fax: +49 (0) 7561 970-100

Produktoptionen

BILD 1/1

ORDERING KEY

Color-coding		
3520		**Santoprene hose connection**
	87	Mixed set (1x blue, 1x green, 1x yellow, 1x orange)
	8701	Yellow set (5x yellow)
	8702	Orange set (5x orange)
	8703	Blue set (5x blue)
	8704	Green set (5x green)
3520		**Coupling ring PVC**
	88	Mixed set (1x blue, 1x green, 1x yellow, 1x orange)
	8801	Yellow set (5x yellow)
	8802	Orange set (5x orange)
	8803	Blue set (5x blue)
	8804	Green set (5x green)
3520		**Coupling ring PP**
	89	Mixed set (1x blue, 1x green, 1x yellow, 1x orange)
	8901	Yellow set (5x yellow)
	8902	Orange set (5x orange)
	8903	Blue set (5x blue)
	8904	Green set (5x green)
3520		**Coupling ring PVDF**
	90	Mixed set (1x blue, 1x green, 1x yellow, 1x orange)
	9001	Yellow set (5x yellow)
	9002	Orange set (5x orange)
	9003	Blue set (5x blue)
	9004	Green set (5x green)

elobau GmbH & Co. KG
Zeppelinstr. 44
88299 Leutkirch, Germany

Tel.: +49 (0) 7561 970-0
Fax: +49 (0) 7561 970-100

Artikel-Merkmale

Attribute	352087	352088	352089
Art	Schlauchanschluss	Überwurfmutter	
Lieferumfang	wählbar		
Material	Santoprene	PVC	PP
Farbe	Blau/Grün/Gelb/Orange		