elobau GmbH & Co. KG
Zeppelinstr. 44
88299 Leutkirch, Germany

Tel.: +49 (0) 7561 970-0
Fax: +49 (0) 7561 970-100



Not-Halt-Taster NHT04S

Zusätzlich zum beleuchtbaren Blockierschutzkragen verfügt der Not-Halt-Taster NHT04S über eine Schlüsselentriegelung. Somit kann sicher gestellt werden, dass nur befugte Personen die angehaltene Maschine wieder aktivieren können.

Produktmerkmale

- Rastnase als Verdrehschutz und gegen einfache Demontage
- Optische Schaltstellungsanzeige (grüner Ring)
- LED-Beleuchtung durch Auswahl der entsprechenden Kontaktelemente möglich
- In Kombination mit Not-Halt-Gehäuse NHG01 als Aufbauversion einsetzbar
- Passender Montageschlüssel MS01 macht den Einbau zum Kinderspiel
- Schlüsselentriegelung

Passende Kontaktelemente:

KE20 Kontaktelement mit 2 Öffner-Kontakten
KE20SF Kontaktelement mit 2 Öffner-Kontakten + Störfallabsicherung*
KE21 Kontaktelement mit 2 Öffner-Kontakten + 1 Schließer-Kontakt
KE21SF Kontaktelement mit 2 Öffner-Kontakten + 1 Schließer-Kontakt + Störfallabsicherung*
KE20SFB Kontaktelement mit 2 Öffner-Kontakten + Störfallabsicherung* + Beleuchtung
KE21SFB Kontaktelement mit 2 Öffner-Kontakten + 1 Schließer-Kontakt + Störfallabsicherung* + Beleuchtung

*Die Störfallabsicherung erkennt die korrekte Montage der Kontaktelemente bzw. schaltet den Sicherheitskreis ab, wenn sich durch äußere Einflüsse ein Kontaktelement lösen sollte.

Für die Integration in das Sicherheitsprogramm sind folgende Sicherheitsauswerteeinheiten / Sicherheitsrelais geeignet:

470... eloFlex Mini 2 zweikanalige Eingänge frei konfigurierbar
471... eloFlex 4 zweikanalige Eingänge frei konfigurierbar
485 EP... eloProg bis zu 128 Eingänge frei konfigurierbar

elobau GmbH & Co. KG
Zeppelinstr. 44
88299 Leutkirch, Germany

Tel.: +49 (0) 7561 970-0
Fax: +49 (0) 7561 970-100

Technische Zeichnung

BILD 1/1

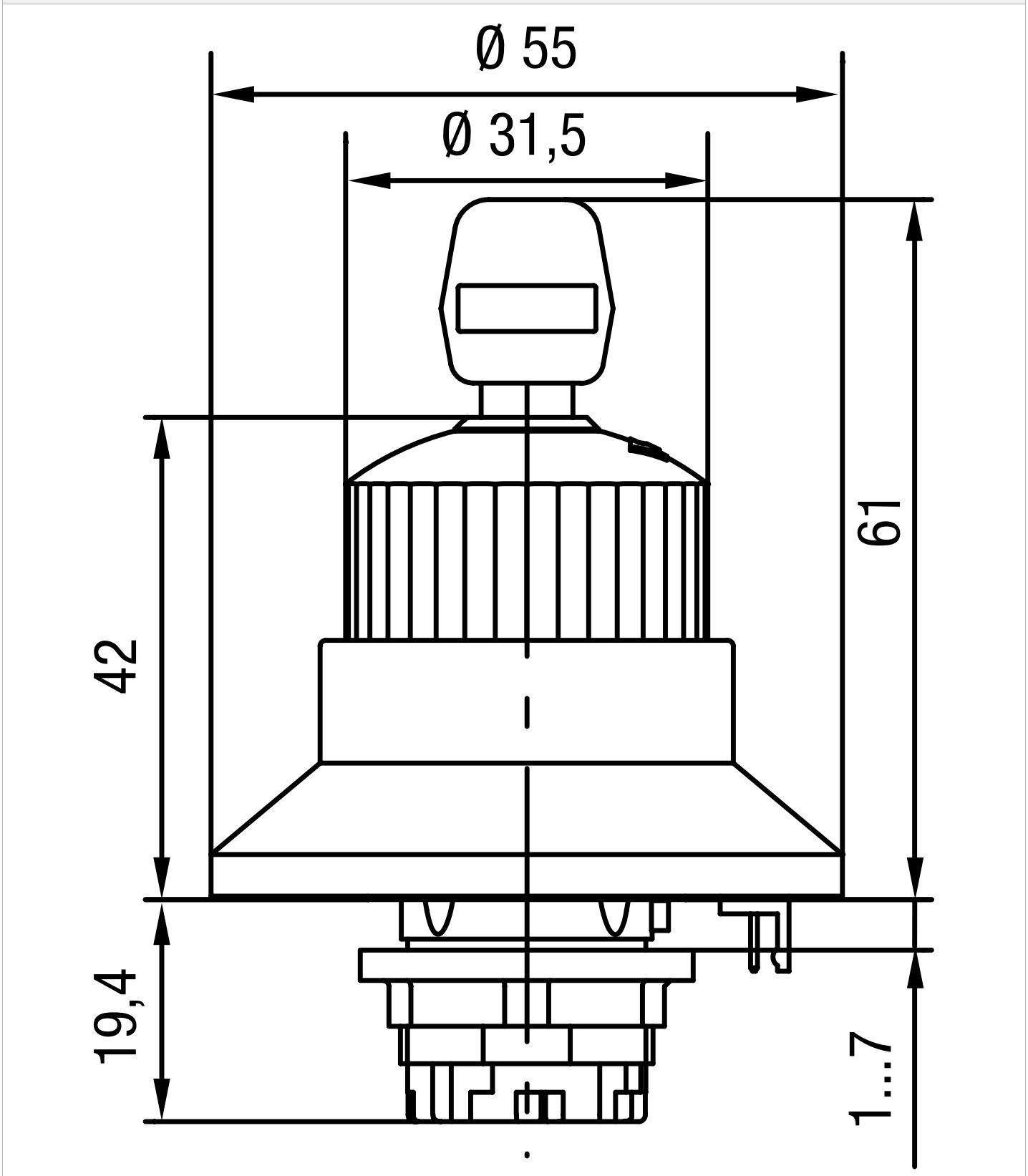

elobau GmbH & Co. KG
Zeppelinstr. 44
88299 Leutkirch, Germany

Tel.: +49 (0) 7561 970-0
Fax: +49 (0) 7561 970-100

Artikel-Merkmale

Attribute	NHT04S
Beleuchtung	Ja
Entriegelungsart	Schlüsselentriegelung
Blockierschutzkragen	ja
Betätigungsschutzkragen	nein
Lebensdauer mechanisch (Zyklen)	100000
Abmessungen	Ø55 x 80,4 mm
Rastung vorhanden	ja
Gehäusematerial	Kunststoff
Gehäusefarbe	Frontrahmen: gelb Pilzknopf: rot
Schutzart	IP54 DIN EN 60529
Betriebstemperatur min.	-30 °C
Betriebstemperatur max.	55 °C
Lagertemperatur min.	-50 °C
Lagertemperatur max.	85 °C
Befestigungsart	Befestigungsmutter
Einbauöffnung	Einbauöffnung für Beleuchtungsanschluss notwendig
Einbaulage	von oben
Anzugsdrehmoment für Muttern	2,2 N m
Einbautiefe	19,4 mm
Zulassung nach	EN 60947-5-5 EN 60947-5-1 EN ISO 13850 UL 508 / CSA 22.2
CE Kennzeichnung	ja
Hygienezulassung	nein