elobau GmbH & Co. KG
Zeppelinstr. 44
88299 Leutkirch, Germany

Tel.: +49 (0) 7561 970-0
Fax: +49 (0) 7561 970-100

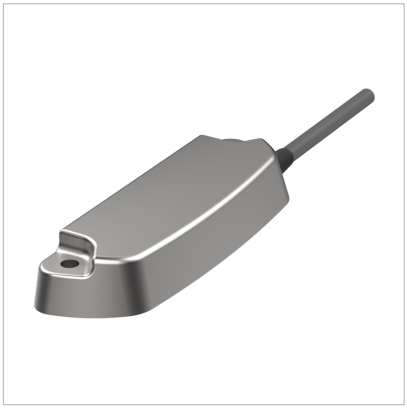

Sicherheitssensor 165

Die Sicherheitssensoren der Baureihe 165 in Edelstahl sind magnetische Sicherheits-Schalter die aufgrund ihrer robusten Gehäusebauform flexibel einsetzbar sind.

Das polierte Edelstahlgehäuse, die hohe Schutzart IP69K und die gute Temperaturbeständigkeit bis zu +80 °C sind optimale Voraussetzungen für den Einsatz des Sicherheitsschalters im Hygiene- oder Nassbereich einer Maschine oder Anlage. An Robustheit fast nicht zu überbieten!

Produktmerkmale

- Lebensmittelechtes Kabel für Verdrahtung im Prozessbereich
- Einfache Diagnose durch optionalen Kontrollkontakt
- Schutzart IP69K (DIN 40050-9)

Technische Zeichnung

BILD 1/3

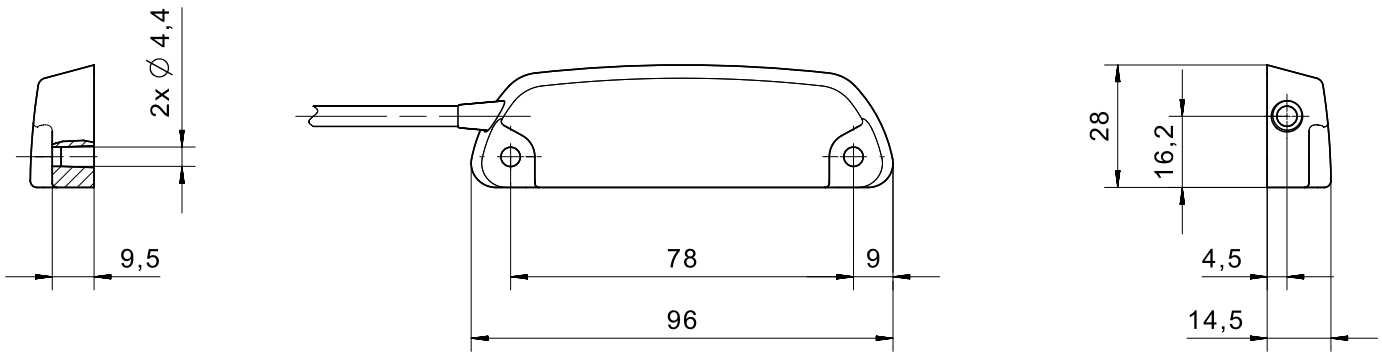

elobau GmbH & Co. KG
Zeppelinstr. 44
88299 Leutkirch, Germany

Tel.: +49 (0) 7561 970-0
Fax: +49 (0) 7561 970-100

BILD 2/3

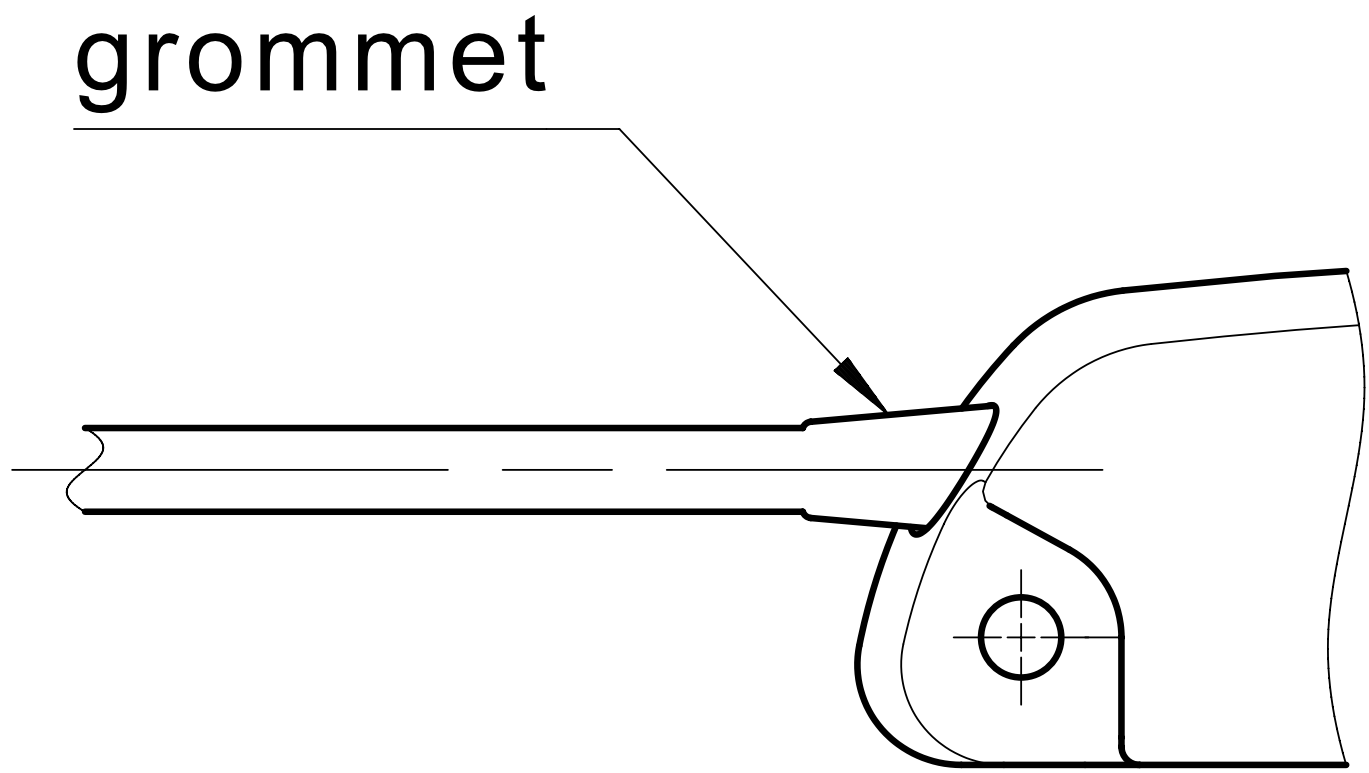

elobau GmbH & Co. KG
Zeppelinstr. 44
88299 Leutkirch, Germany

Tel.: +49 (0) 7561 970-0
Fax: +49 (0) 7561 970-100

BILD 3/3

165270VL

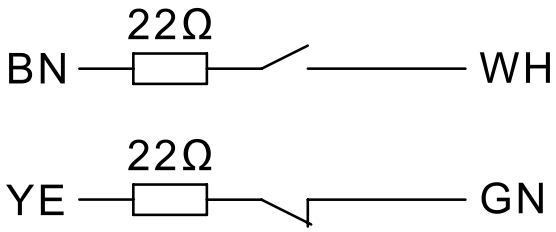

165V62VL

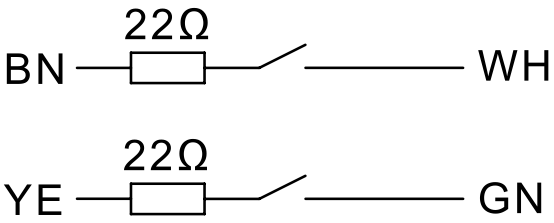

165570V, 165570VL

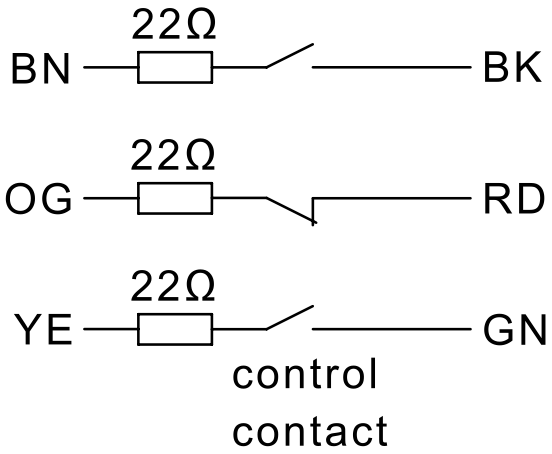

165562V, 165562VL

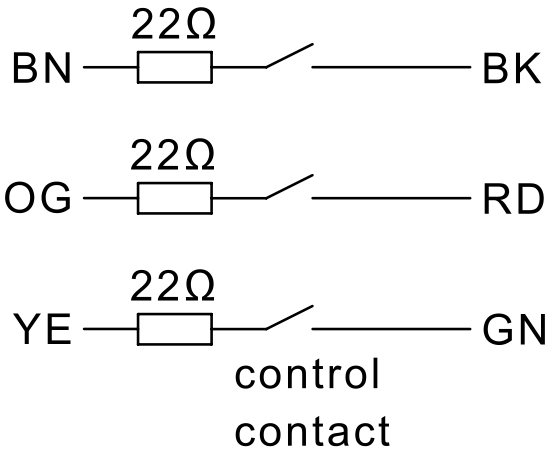

elobau GmbH & Co. KG
Zeppelinstr. 44
88299 Leutkirch, Germany

Tel.: +49 (0) 7561 970-0
Fax: +49 (0) 7561 970-100

Produktoptionen

BILD 1/3

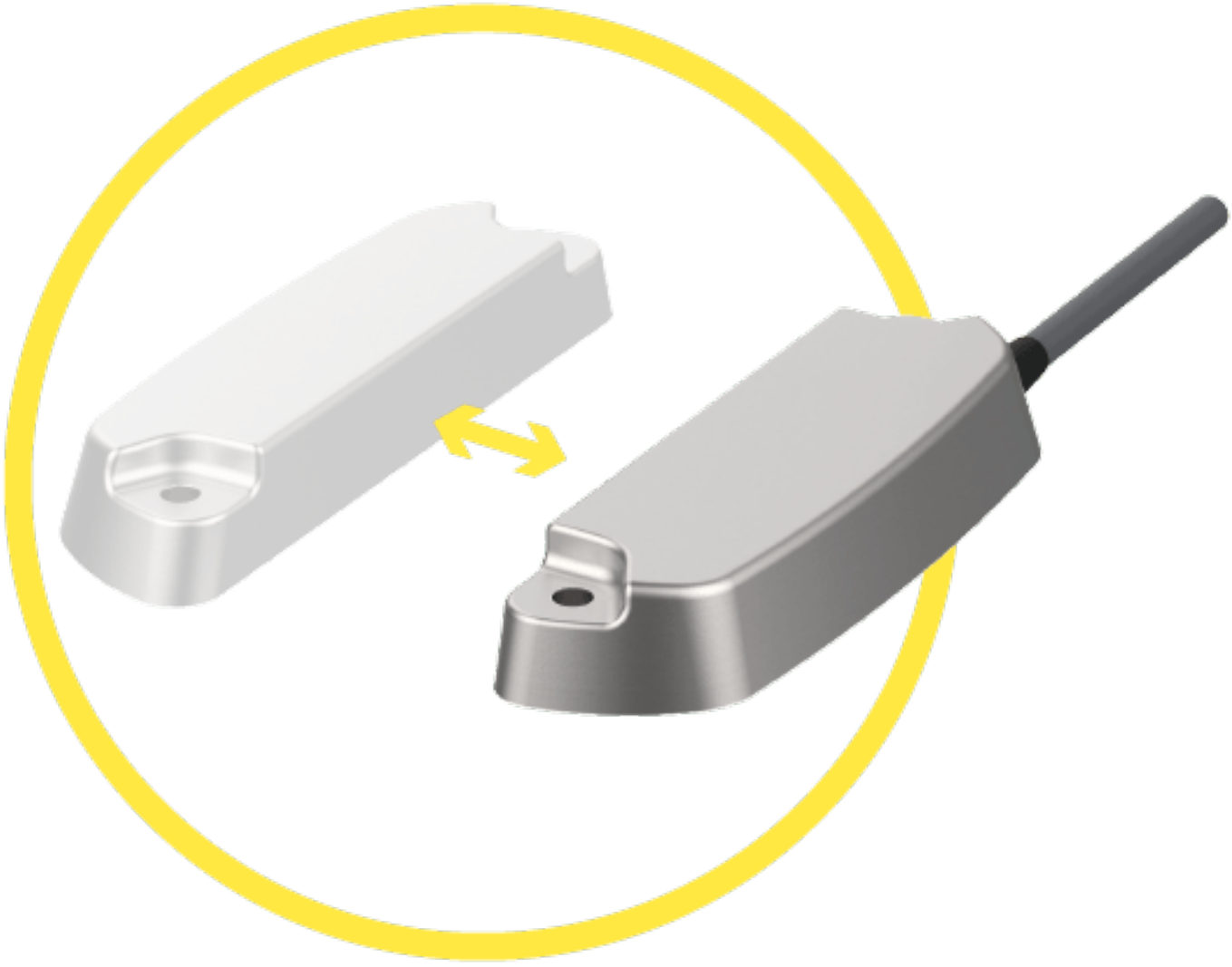

Assured switching distance (Sao) of 4 mm with standard actuators, 7 mm with extended-range actuators. Assured switch-off distance (Sar) of up to 16 mm with standard actuators, up to 23 mm with extended-range actuators.

elobau GmbH & Co. KG
Zeppelinstr. 44
88299 Leutkirch, Germany

Tel.: +49 (0) 7561 970-0
Fax: +49 (0) 7561 970-100

BILD 2/3

ORDERING KEY

	165V62VL	165270VL	165562V
Cubic stainless steel housing, hygienic version	x	x	x
Increased temperature range (100 °C)	-	-	x
Connection cable 1m 1	x	x	x
Food-safe cable, UL- and FDA-approved	x	x	-
N.O./N.O. contacts	x	-	x
N.O./N.C. contacts	-	x	-
Additional N.O. control contact	-	-	x
Coded	x	x	x
Uncoded	-	-	-

	165562VL	165570V	165570VL
Cubic stainless steel housing, hygienic version	x	x	x
Increased temperature range (100 °C)	-	x	-
Connection cable 1m 1	x	x	x
Food-safe cable, UL- and FDA-approved	x	-	x
N.O./N.O. contacts	x	-	-
N.O./N.C. contacts	-	x	x
Additional N.O. control contact	x	x	x
Coded	x	x	x
Uncoded	-	-	-

* Other cable lengths, cable materials and connector types on request

BILD 3/3

MATCHING ACTUATORS

Actuators	Actuation direction	165V62VL			165270VL			165562V				
	Front											
304 261 12 V		0.5	4	16	0.5	4	16	0.5	5	16		
304 261 12 VS		3	7	18	3	7	23	0.5	7	20		

Actuators	Actuation direction	165562VL			165570V			165570VL				
	Front	SO_{min}	S_{ao}	S_{ar}	SO_{min}	S_{ao}	S_{ar}	SO_{min}	S_{ao}	S_{ar}		
304 261 12 V		0.5	5	16	0.5	4	17	0.5	4	17		
304 261 12 VS		0.5	7	20	0.5	6	21	0.5	6	21		

SO_{min} = minimum switching distance (mm), S_{ao} = operating distance (mm), S_{ar} = assured switch-off distance (mm)