elobau GmbH & Co. KG
Zeppelinstr. 44
88299 Leutkirch, Germany

Tel.: +49 (0) 7561 970-0
Fax: +49 (0) 7561 970-100



Doppeltaster 145MD

Die elobau Doppeltaster sind für Anwendungen ausgelegt, bei denen nur geringe Ströme fließen und deshalb ein mechanischer Schalter nicht in Frage kommt. So eignet sich der Doppeltaster 145MD ideal für Bedienpulte und Armrests in Land- und Baumaschinen. Das vollständig von der Mechanik getrennte Schaltelement erfüllt die hohe Schutzart von IP67 und ist damit selbst für raue Umgebungsbedingungen geeignet

Produktmerkmale

- lange Lebensdauer durch magnetisches Betätigungsprinzip mit Reed-Kontakten
- verschiedene Symbole passend zur Anwendung
- verschleißfreie Reedkontakte für niedrige Schaltströme
- entwickelt für raue Einsatzbedingungen, hohe Schutzart IP67 elektronisch
- schnelle und einfache Montage durch Rastnasen
- Anschluss mit Superseal Stecker 3-polig, robust und abgedichtet

elobau GmbH & Co. KG
Zeppelinstr. 44
88299 Leutkirch, Germany

Tel.: +49 (0) 7561 970-0
Fax: +49 (0) 7561 970-100

Technische Zeichnung

BILD 1/2

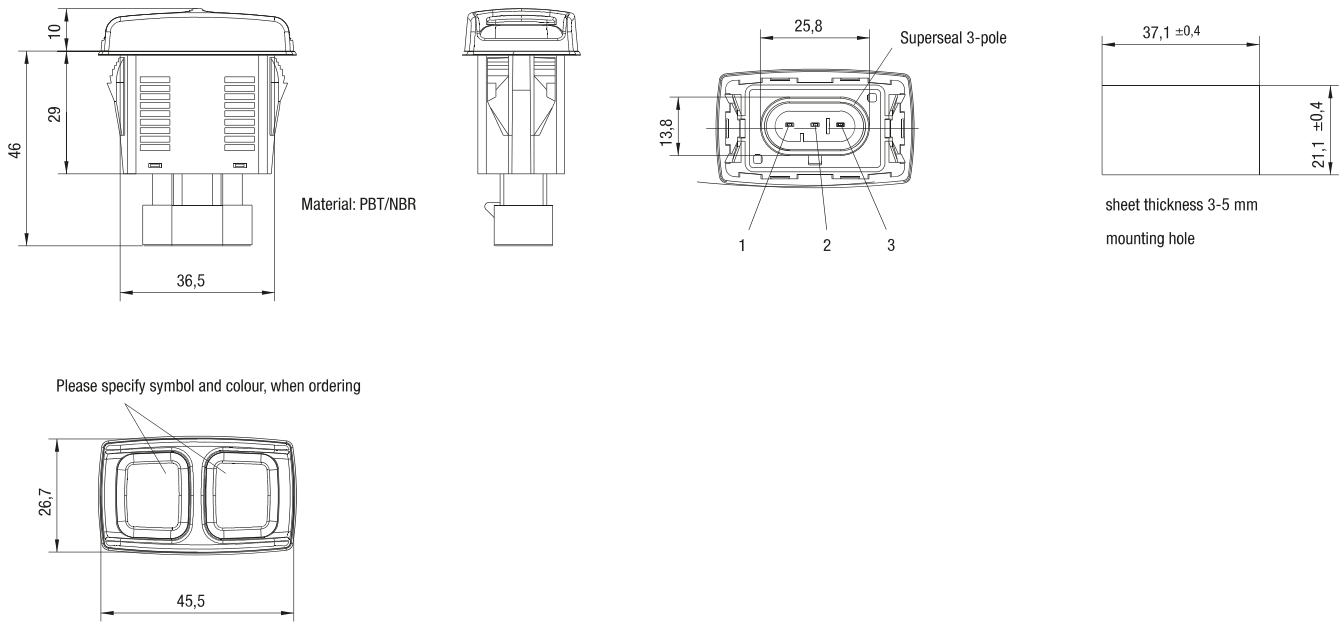

elobau GmbH & Co. KG
Zeppelinstr. 44
88299 Leutkirch, Germany

Tel.: +49 (0) 7561 970-0
Fax: +49 (0) 7561 970-100

BILD 2/2

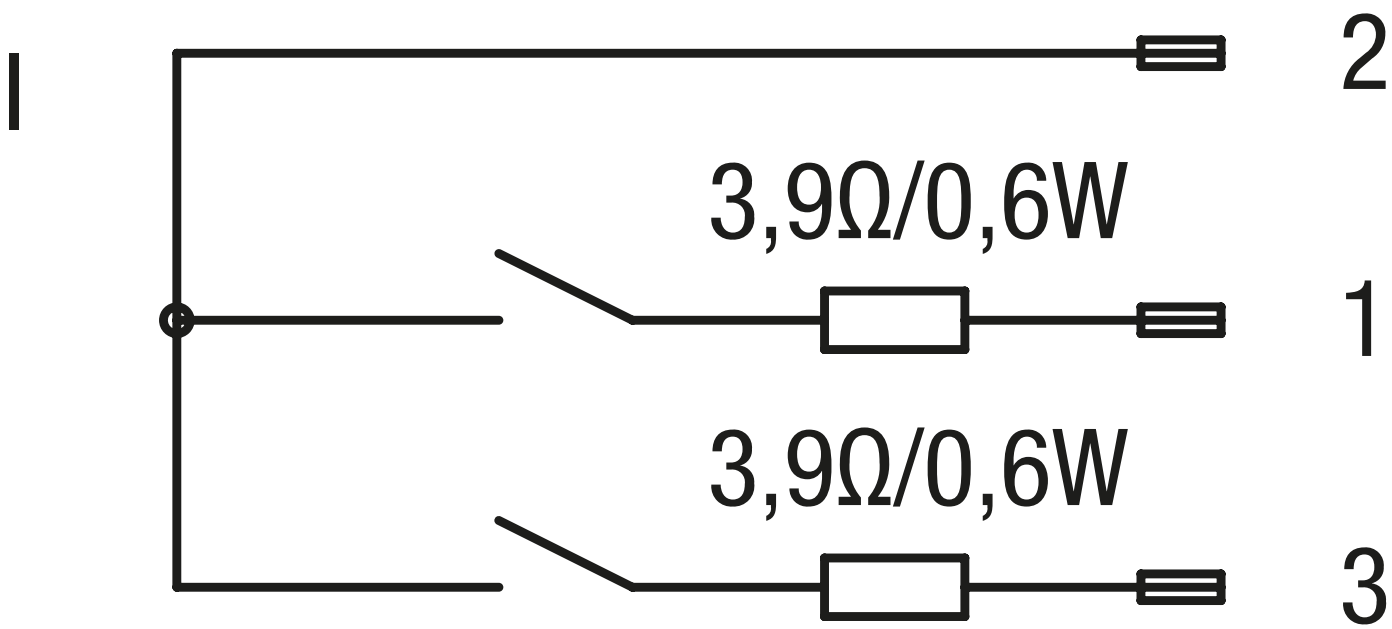

elobau GmbH & Co. KG
Zeppelinstr. 44
88299 Leutkirch, Germany

Tel.: +49 (0) 7561 970-0
Fax: +49 (0) 7561 970-100

Artikel-Merkmale

Attribute	145MD40A...
Schaltspannung max.	36 V DC
Schaltstrom max.	0,45 A
Schaltleistung max.	10 W
Schaltleistung max.	10 VA
Kontaktart	Schließer
Schutzart Elektronik	IP6K9K ISO 20653
Betriebstemperatur min.	-40 °C
Betriebstemperatur max.	85 °C
Lagertemperatur min.	-40 °C
Lagertemperatur max.	85 °C
Einbaulage	von oben
Befestigungsart	gesteckt/verrastet
Steckertyp	AMP-Super-Seal 3-polig