elobau sustainable solutions

elobau GmbH & Co. KG
Zeppelinstr. 44
88299 Leutkirch, Germany

Tel.: +49 (0) 7561 970-0
Fax: +49 (0) 7561 970-100



Wipptaster 145DW

Die elobau Wipptaster sind für Anwendungen ausgelegt, bei denen nur geringe Ströme fließen und deshalb ein mechanischer Schalter nicht in Frage kommt. So eignet sich der Wipptaster 145 DW4.A ideal für Bedienpulte und Armrests in Land- und Baumaschinen.

Das vollständig von der Mechanik getrennte Schaltelement erfüllt die hohe Schutzart von IP 67 und ist damit selbst für raue Außeneinsätze geeignet.

Produktmerkmale

- lange Lebensdauer durch magnetisches Betätigungsprinzip mit Reed-Kontakten
- verschiedene Symbole passend zur Anwendung
- verschleißfreie Reedkontakte für niedrige Schaltströme
- entwickelt für raue Einsatzbedingungen, hohe Schutzart IP67 elektronisch
- schnelle und einfache Montage durch Rastnasen
- Anschluss mit Superseal Stecker 3-polig, robust und abgedichtet

Technische Zeichnung

BILD 1/2

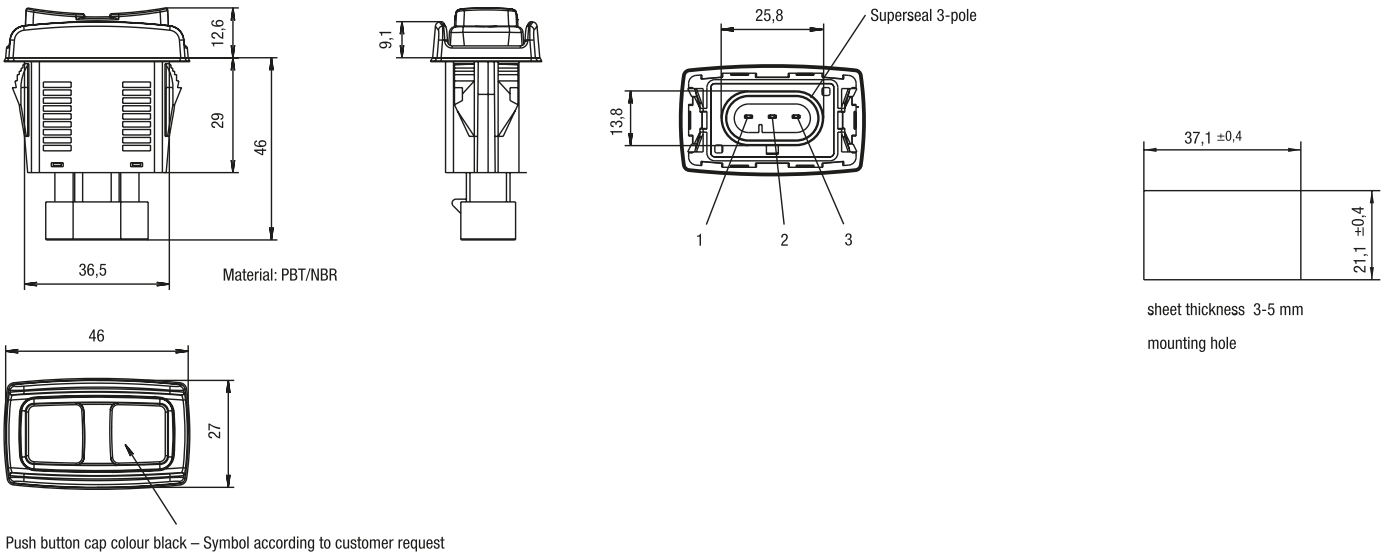

elobau GmbH & Co. KG
Zeppelinstr. 44
88299 Leutkirch, Germany

Tel.: +49 (0) 7561 970-0
Fax: +49 (0) 7561 970-100

BILD 2/2

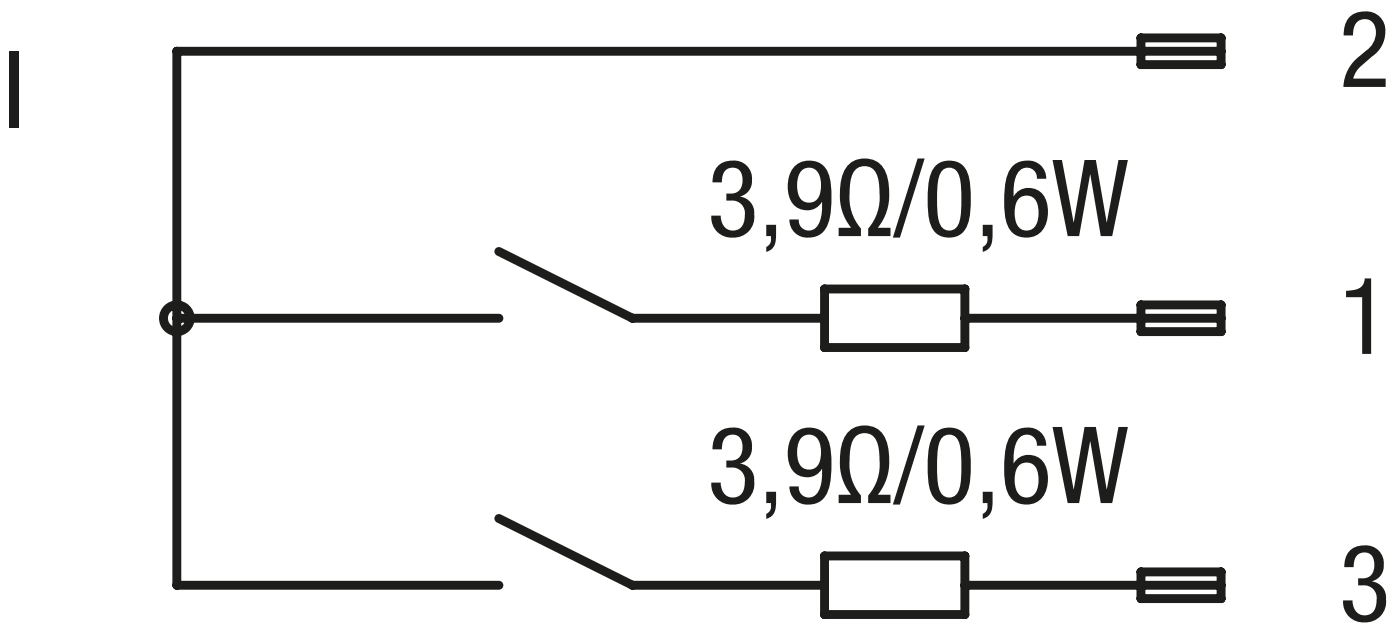

elobau GmbH & Co. KG
Zeppelinstr. 44
88299 Leutkirch, Germany

Tel.: +49 (0) 7561 970-0
Fax: +49 (0) 7561 970-100

Artikel-Merkmale

Attribute	145DW40A...
Schaltspannung max.	36 V DC
Schaltstrom max.	0,5 A
Schaltleistung max.	10 W
Schaltleistung max.	10 VA
Kontaktart	Schließer
Schutzart Elektronik	IP67 DIN EN 60529
Betriebstemperatur min.	-35 °C
Betriebstemperatur max.	70 °C
Lagertemperatur min.	-35 °C
Lagertemperatur max.	70 °C
Einbaulage	von oben
Befestigungsart	gesteckt/verrastet
Steckertyp	AMP-Super-Seal