elobau GmbH & Co. KG
Zeppelinstr. 44
88299 Leutkirch, Germany

Tel.: +49 (0) 7561 970-0
Fax: +49 (0) 7561 970-100



Power Take-Off Taster 151PTO

Der Power Take Off Taster 151PTO ist ein robuster, intuitiver Drucktaster mit Not-Aus Funktion. Er wird hauptsächlich in Landmaschinen zum sicheren Ein-/Ausschalten der vorderen bzw. hinteren Zapfwelle genutzt. Ein Einschalten der gewünschten Funktion ist nur durch Entriegelung des Tasters möglich. Eine unbeabsichtigte Betätigung wird somit vermieden.

Produktmerkmale

- Funktions- und Nachtbeleuchtung möglich
- berührungsloses Schaltprinzip durch Reed-Technologie
- für Standardeinbauöffnungen 44 x 22 x 1,5 mm
- weitere Schaltungen und beleuchtete Symbolik optional verfügbar
- einfache Montage
- entwickelt für raue Einsatzbedingungen, hohe Schutzart IP67 elektronisch
- Auf Anfrage mit Rastnasen erhältlich

elobau GmbH & Co. KG
Zeppelinstr. 44
88299 Leutkirch, Germany

Tel.: +49 (0) 7561 970-0
Fax: +49 (0) 7561 970-100

Technische Zeichnung

BILD 1/2

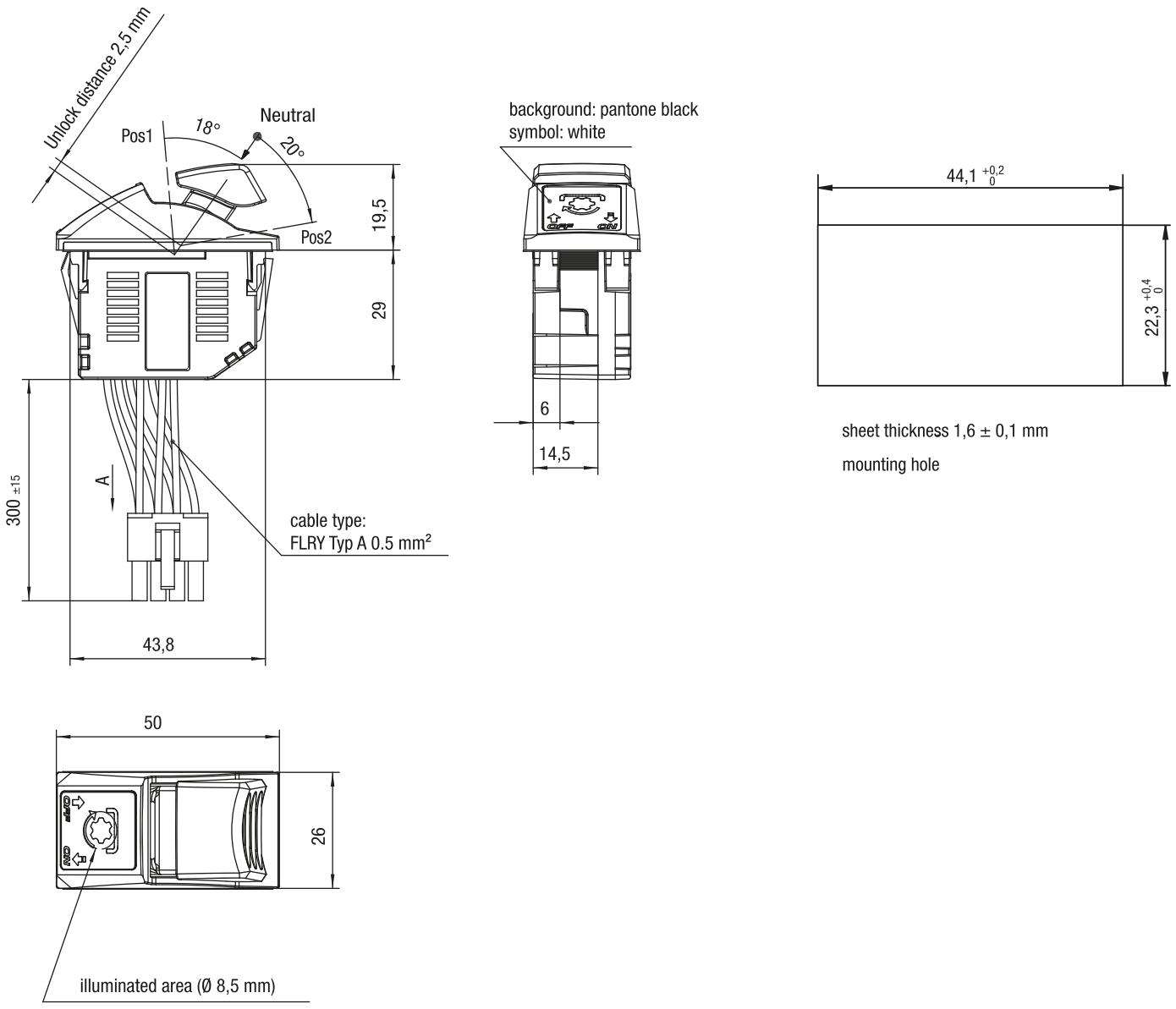

elobau GmbH & Co. KG
Zeppelinstr. 44
88299 Leutkirch, Germany

Tel.: +49 (0) 7561 970-0
Fax: +49 (0) 7561 970-100

BILD 2/2

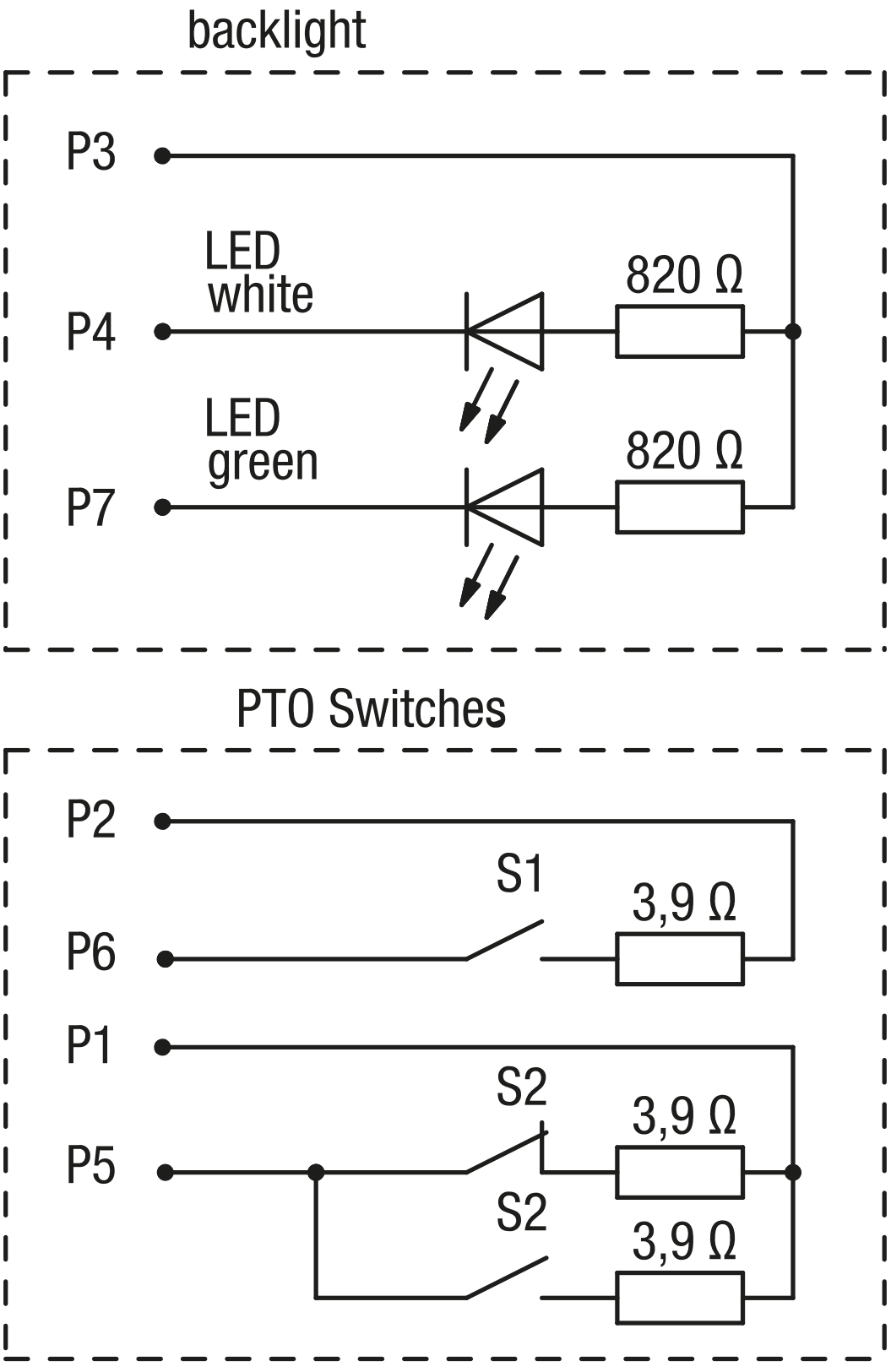

elobau GmbH & Co. KG
Zeppelinstr. 44
88299 Leutkirch, Germany

Tel.: +49 (0) 7561 970-0
Fax: +49 (0) 7561 970-100

Artikel-Merkmale

Attribute	151PTO16	151PTO80	151PTO81	151PTO79	151PTO...template1
Schaltspannung max.	48 V DC	36 V DC			
Schaltstrom max.	0,3 A			0 A	0,3 A
Schaltleistung max.	5 W			0 W	5 W
Schaltleistung max.	5 VA			0 VA	5 VA
Kontaktart	Schließer				
Vorwiderstand	3,9 Ohm			–	3,9 Ohm
Lebensdauer mechanisch (Zyklen)	300000				
Betätiger-/Griffmaterial	PA12 GD30				
Faltenbalgmaterial	EPDM				
Schutzart Elektronik	IP67 DIN EN 60529				
Betriebstemperatur min.	-40 °C				
Betriebstemperatur max.	85 °C				
Lagertemperatur min.	-40 °C				
Lagertemperatur max.	85 °C				
Einbaulage	von oben				
Befestigungsart	gesteckt/verrastet				
Steckertyp	Molex Mini-Fit 39-01-2080 8Pin			Molex Mini-Fit 39-01-2080 8Polig	Molex Mini-Fit 39-01-2080 8Pin
Kabeltyp	FLRY A			FLRY A	FLRY A
Kabellänge	0,3 m				