elobau GmbH & Co. KG
Zeppelinstr. 44
88299 Leutkirch, Germany

Tel.: +49 (0) 7561 970-0
Fax: +49 (0) 7561 970-100



Microtaster 145MTR/MTG

Der Microtaster 145MR/MG mit Funktions- und Nachtbeleuchtung ist wahlweise mit praktischer Rastnase oder M12 Gewinde mit Gegenmutter ausgestattet. Der Drucktaster ist für Anwendungen ausgelegt, bei denen nur geringe Ströme fließen und deshalb ein mechanischer Schalter nicht in Frage kommt. So eignet sich der Drucktaster 145MR/MG, unterstützt durch die zweifarbige Beleuchtungsfunktion, bestens für einen Einsatz in Joystickgriffen oder Armrests. Das vollständig von der Mechanik getrennte Schaltelement erfüllt die hohe Schutzart von IP67 und ist damit selbst für raue Umgebungsbedingungen geeignet.

Produktmerkmale

- 2 Beleuchtungsfarben ansteuerbar
- Funktions- und Nachtbeleuchtung
- lange Lebensdauer durch magnetisches Betätigungsprinzip
- verschiedene Tasterfarben und verschiedene Symbole passend zur Anwendung
- verschleißfreie Reedkontakte für niedrige Schaltströme
- entwickelt für raue Einsatzbedingungen, hohe Schutzart IP67 elektronisch
- optional mit NAMUR-Beschaltung
- Standard ohne Druckpunkt mit leichtgängiger Feder

elobau GmbH & Co. KG
Zeppelinstr. 44
88299 Leutkirch, Germany

Tel.: +49 (0) 7561 970-0
Fax: +49 (0) 7561 970-100

Technische Zeichnung

BILD 1/2

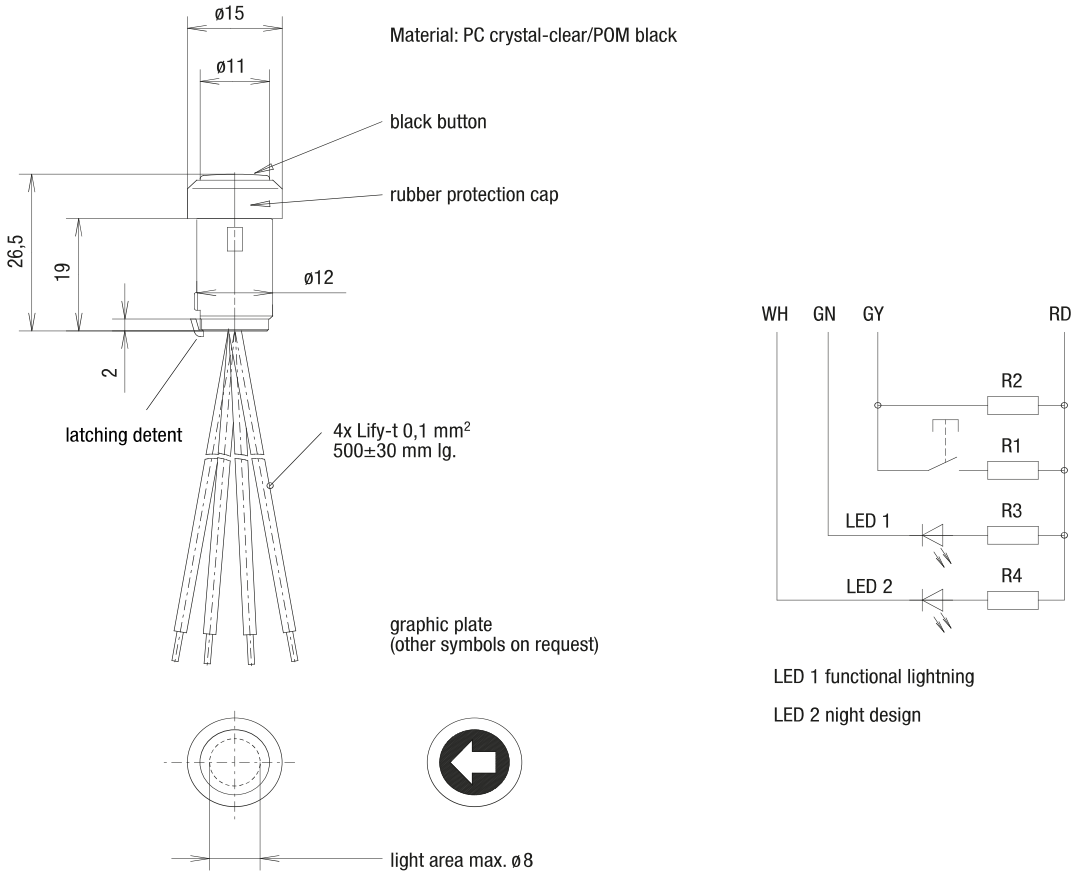

elobau GmbH & Co. KG
Zeppelinstr. 44
88299 Leutkirch, Germany

Tel.: +49 (0) 7561 970-0
Fax: +49 (0) 7561 970-100

BILD 2/2

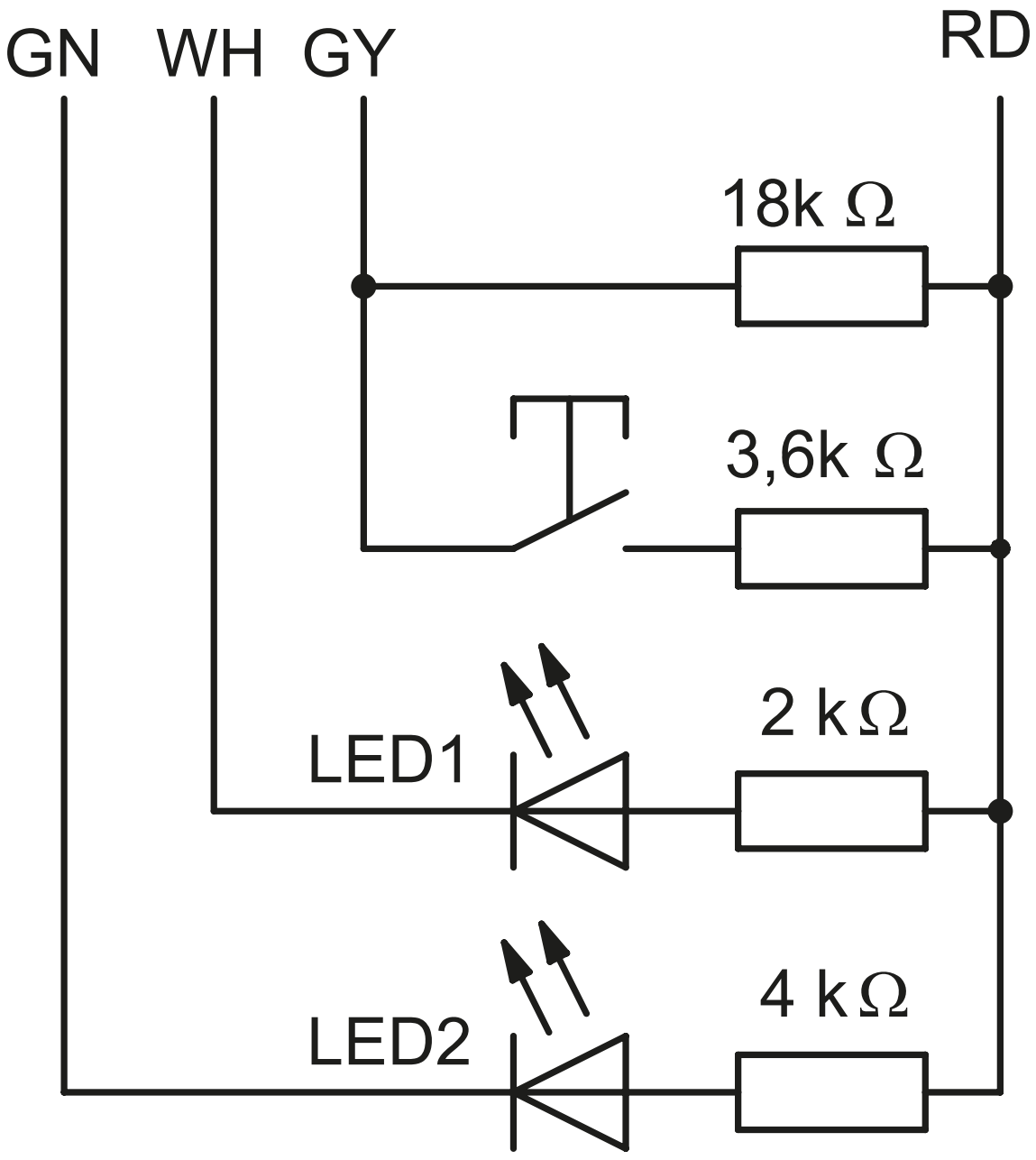

LED1 function illumination

LED2 night illumination

elobau GmbH & Co. KG
Zeppelinstr. 44
88299 Leutkirch, Germany

Tel.: +49 (0) 7561 970-0
Fax: +49 (0) 7561 970-100

Produktoptionen

BILD 1/2

Actuator colors

- RAL 9004
- RAL 3020
- White
- RAL 2009
- RAL 6024
- RAL 5005
- Yellow
- RAL 7042

Night and function illumination

- Green
- White
- Blue

BILD 2/2

Icons for push button 145 MR/MG

Icon colour: translucent

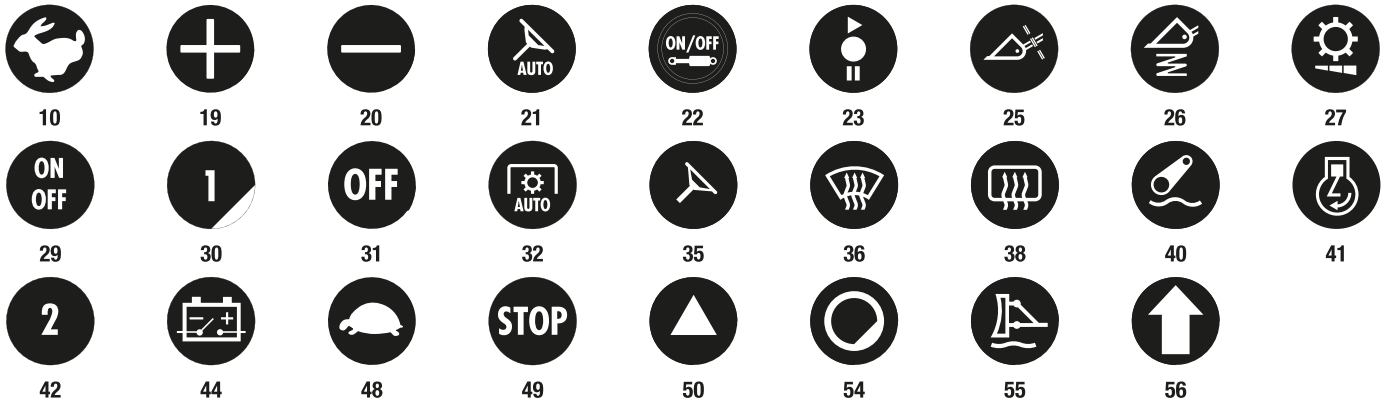

10 19 20 21 22 23 25 26 27
29 30 31 32 35 36 38 40 41
42 44 48 49 50 54 55 56

Icon colour: black



06 07 08 09 11 12

Additional symbols in accordance with DIN ISO 7000:2008-12 are available on request.

Additional versions are available on request. The push button caps can optionally be printed with symbols.

elobau GmbH & Co. KG
Zeppelinstr. 44
88299 Leutkirch, Germany

Tel.: +49 (0) 7561 970-0
Fax: +49 (0) 7561 970-100

Artikel-Merkmale

Attribute	145MR...	145MG...
Schaltspannung max.	24 V DC	
Schaltstrom max.	0,1 A	
Schaltleistung max.	1 VA	
Schaltleistung max.	1 W	
Lebensdauer mechanisch (Zyklen)	2000000	
Schutzart Elektronik	IP67 DIN EN 60529	
Betriebstemperatur min.	-40 °C	
Betriebstemperatur max.	85 °C	
Lagertemperatur min.	-40 °C	
Lagertemperatur max.	85 °C	
Einbaulage	von oben	
Befestigungsart	Rastnase	geschraubt
Gewinde	-	M12
Kabellänge	0,5 m	