elobau GmbH & Co. KG
Zeppelinstr. 44
88299 Leutkirch, Germany

Tel.: +49 (0) 7561 970-0
Fax: +49 (0) 7561 970-100



Universalschalter Shuttle Lever 151SL

Der Universalschalter Shuttle Lever 151SL mit Flachgriff eignet sich zur Steuerung der Fahrtrichtung in mobilen Arbeitsmaschinen. Die Schaltmatrix kann individuell angepasst und für bis zu 9 Funktionen spezifiziert werden. Der Schalthebel ist in Griffvarianten und Symbolik individuell anpassbar. Durch seinen robusten Aufbau widersteht er hohen mechanischen Belastungen. Zum Einsatz kommt der Universalschalter Shuttle Lever 151SL in Agrarfahrzeugen, Baumaschinen und selbstfahrenden Arbeitsmaschinen. Die eingesetzte Technologie ist seit Jahrzehnten bewährt, äußerst robust und unempfindlich im harten Arbeitseinsatz.

Produktmerkmale

- hohe Zuverlässigkeit und Lebensdauer dank berührungsloser Reed-Technologie
- robuste und platzsparende Bauweise
- Symbolik spezifizierbar
- optional mit Rundgriff und Taster
- Temperaturbereich von -40 °C bis zu +85 °C
- entwickelt für raue Einsatzbedingungen, hohe Schutzart IP67 elektronisch
- hohe Lebensdauer mit 4 Mio. Schaltspielen
- bis zu 9 Schaltpunkte realisierbar

elobau GmbH & Co. KG
Zeppelinstr. 44
88299 Leutkirch, Germany

Tel.: +49 (0) 7561 970-0
Fax: +49 (0) 7561 970-100

Technische Zeichnung

BILD 1/1

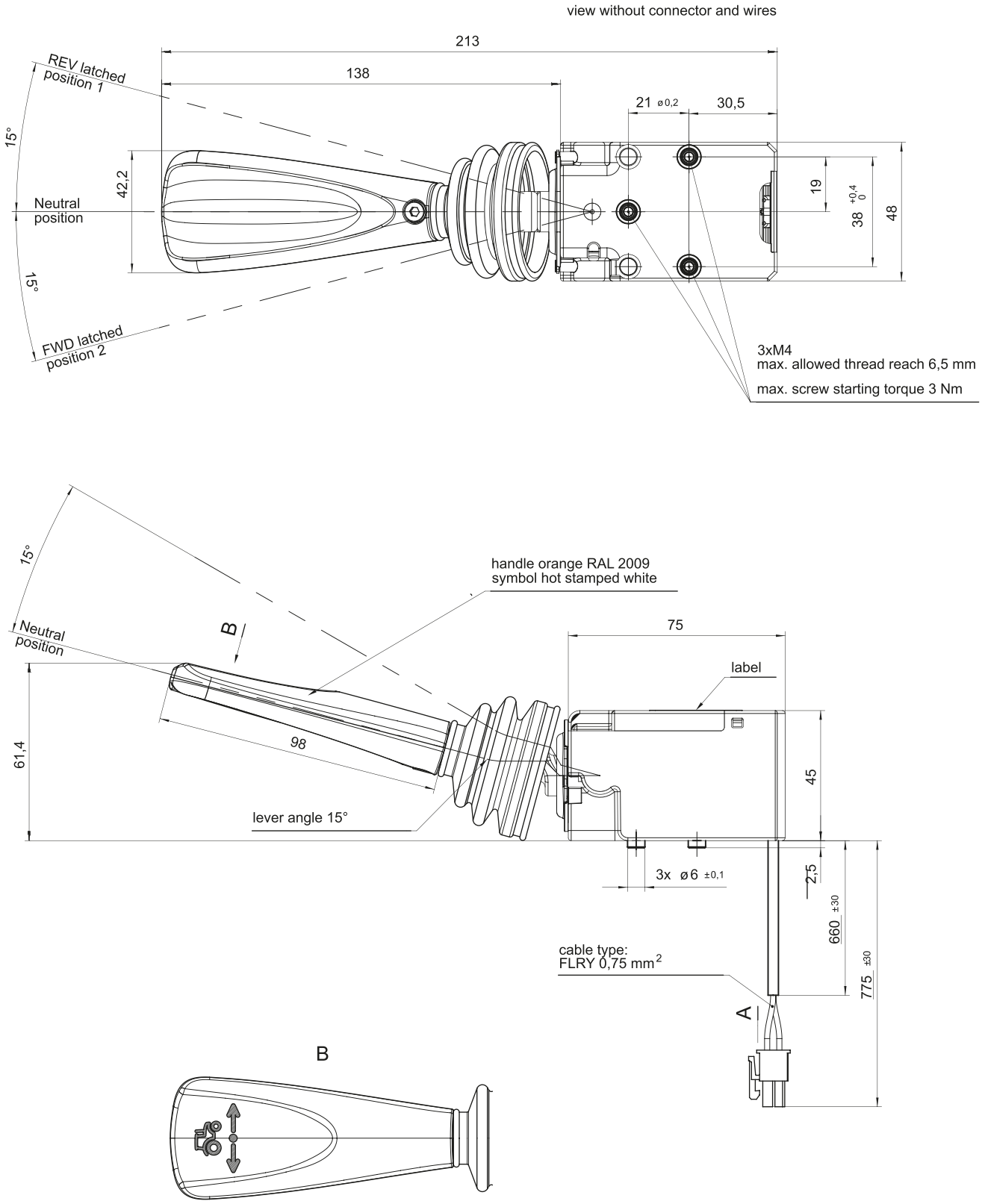

elobau GmbH & Co. KG
Zeppelinstr. 44
88299 Leutkirch, Germany

Tel.: +49 (0) 7561 970-0
Fax: +49 (0) 7561 970-100

Artikel-Merkmale

Attribute	151SLX11S5A04	151SLX11S5A02	151SLY33S1A04	151SLY33S1A05	151SLD11S0A001
Schaltspannung max.	24 V DC				
Kontaktart	Schließer				
Verpolungsschutz	nein				
max. Hebelbelastung bei gegebener Hebellänge	100 mm / 550 N				
Betätigungswinkel	± 15 °				±15°/ ±10° °
Schutzart Elektronik	IP67 DIN EN 60529				
Betriebstemperatur min.	-30 °C				
Betriebstemperatur max.	85 °C				
Lagertemperatur min.	-40 °C				
Lagertemperatur max.	85 °C				
Steckertyp	Molex MiniFit				Mate-N-LOK
Kabeltyp	LifY-t			FLRY	LifY-t
Kabellänge	0,78 m				