elobau GmbH & Co. KG
Zeppelinstr. 44
88299 Leutkirch, Germany

Tel.: +49 (0) 7561 970-0
Fax: +49 (0) 7561 970-100



Hebelschalter 351RHS

Die Hebelschalter 351 RHS mit integrierter Halterung für normierte Lenksäulen wird zur Fahrtrichtungssteuerung verwendet. Der optionale Taster kann u.a. mit der Hupe-Funktion belegt werden. Zum Einsatz kommen die robusten Hebelschalter 351RHS in Agrarfahrzeugen, Baumaschinen und selbstfahrenden Arbeitsmaschinen. Die eingesetzte Technologie ist seit Jahrzehnten bewährt, äußerst robust und unempfindlich im harten Arbeitseinsatz.

Produktmerkmale

- hohe Zuverlässigkeit und Lebensdauer dank berührungsloser Reed-Technologie
- entwickelt für raue Einsatzbedingungen, hohe Schutzart IP67 elektronisch
- robuste und platzsparende Bauweise
- 3 Rastpositionen zur Fahrtrichtungssteuerung
- Schaltsignale wahlweise überlappend zur optimalen Detektion von Leitungsunterbrechungen
- integrierte Halterung für Lenksäulen für ø 38 mm bzw. ø 45 mm verfügbar
- mechanische Verriegelung in Mittelstellung
- mit oder ohne Taster verfügbar

elobau GmbH & Co. KG
Zeppelinstr. 44
88299 Leutkirch, Germany

Tel.: +49 (0) 7561 970-0
Fax: +49 (0) 7561 970-100

Technische Zeichnung

BILD 1/2

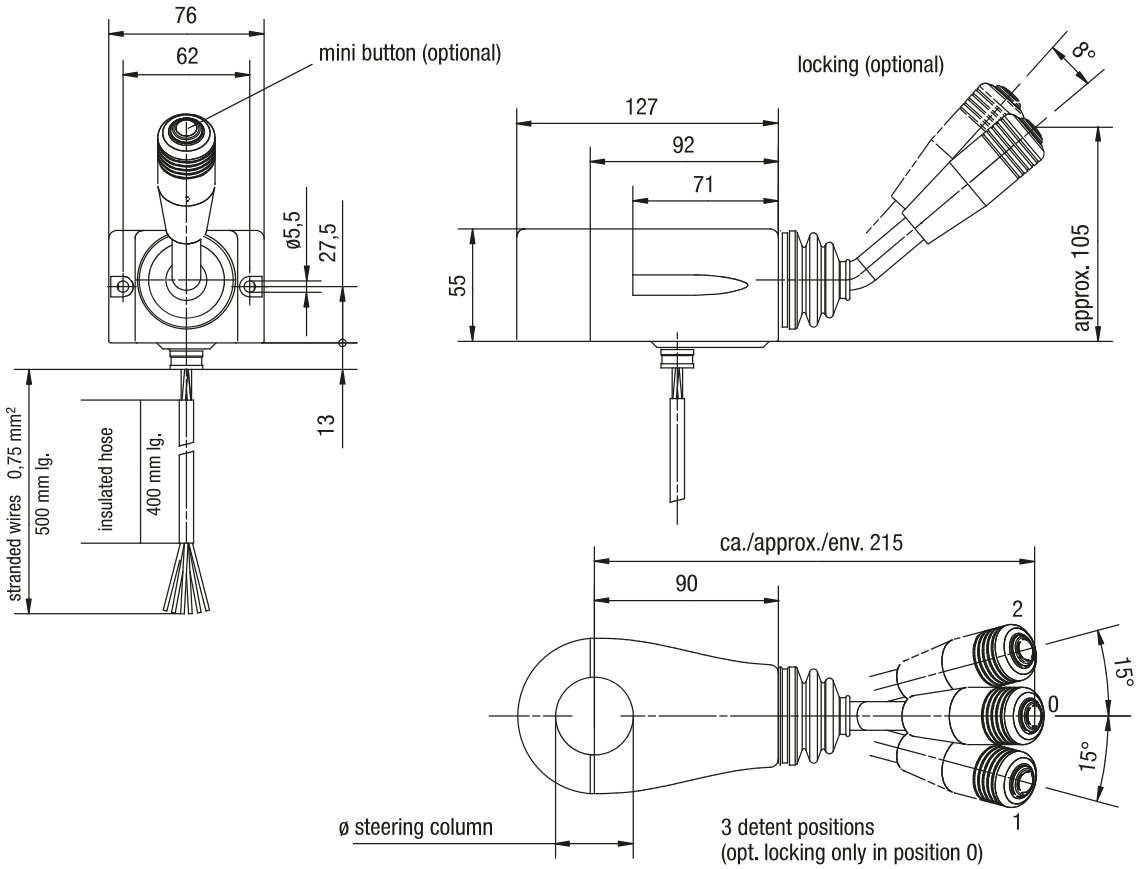

elobau GmbH & Co. KG
Zeppelinstr. 44
88299 Leutkirch, Germany

Tel.: +49 (0) 7561 970-0
Fax: +49 (0) 7561 970-100

BILD 2/2

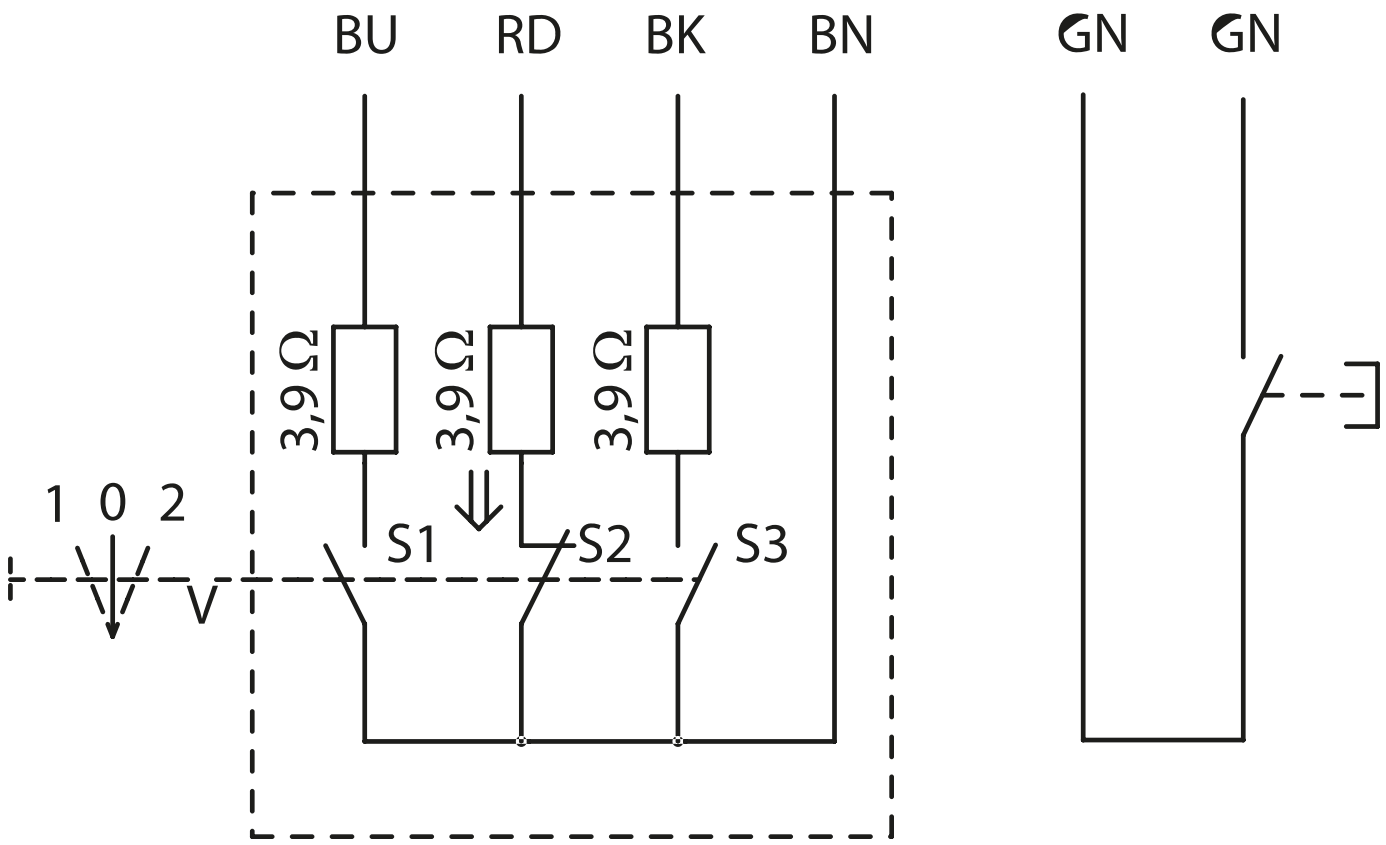

Switch in zero position drawn with S2 in ⇓ actuated state (↓)

S3 is closed in position 1

S1 is closed in position 2

elobau GmbH & Co. KG
Zeppelinstr. 44
88299 Leutkirch, Germany

Tel.: +49 (0) 7561 970-0
Fax: +49 (0) 7561 970-100

Produktoptionen

BILD 1/1

ORDERING KEY

351RHS						Lever switch
						Diameter of steering column
	3					D 38
	4					D 45
						Function
		1	1			No detent, mechanically lockable (self-resetting to centre position)
		3	0			Detent, not mechanically lockable (3 detent positions)
		3	1			Detent, mechanically lockable
						Switching points
				0		Overlapping
				1		Not overlapping
						Handle version
					T	Push button (omitted if no push button selected)

elobau GmbH & Co. KG
Zeppelinstr. 44
88299 Leutkirch, Germany

Tel.: +49 (0) 7561 970-0
Fax: +49 (0) 7561 970-100

Artikel-Merkmale

Attribute	351RHS...	351RHS3...	351RHS3...T	351RHS4...	351RHS4...T
Schaltspannung max.	36 V DC				
Schaltstrom max.	0,5 A				
Schaltleistung max.	10 W				
Schaltleistung max.	10 VA				
Kontaktart	Schließer				
Verpolungsschutz	nein				
Schaltspannung Minitaste max.	36 V DC	-	36 V DC	-	36 V DC
Schaltstrom Minitaste max.	0,5 A	-	0,5 A	-	0,5 A
Schaltleistung Minitaste max.	10 W	-	10 W	-	10 W
Schaltleistung Minitaste max.	10 VA	-	10 VA	-	10 VA
Kontaktart Minitaste	Schließer	-	Schließer	-	Schließer
Betätigungswinkel	± 15 °				
Lenksäulendurchmesser	-	38 mm		45 mm	
Tastenhub	2 mm	-	2 mm	-	2 mm
Schutzart Elektronik	IP67 DIN EN 60529				
Betriebstemperatur min.	-30 °C				
Betriebstemperatur max.	75 °C				
Lagertemperatur min.	-30 °C				
Lagertemperatur max.	75 °C				
Kabeltyp	FLRY				
Kabellänge	0,5 m				