elobau GmbH & Co. KG
Zeppelinstr. 44
88299 Leutkirch, Germany

Tel.: +49 (0) 7561 970-0
Fax: +49 (0) 7561 970-100



Rundsteckverbinder M8 4-polig

Produktmerkmale

- Hohe Schutzart sowie hoher Temperaturbereich für Anforderungen in rauen Industrieumgebungen
- Rundsteckverbinder zur Eigenkonfektion

Technische Zeichnung

BILD 1/6

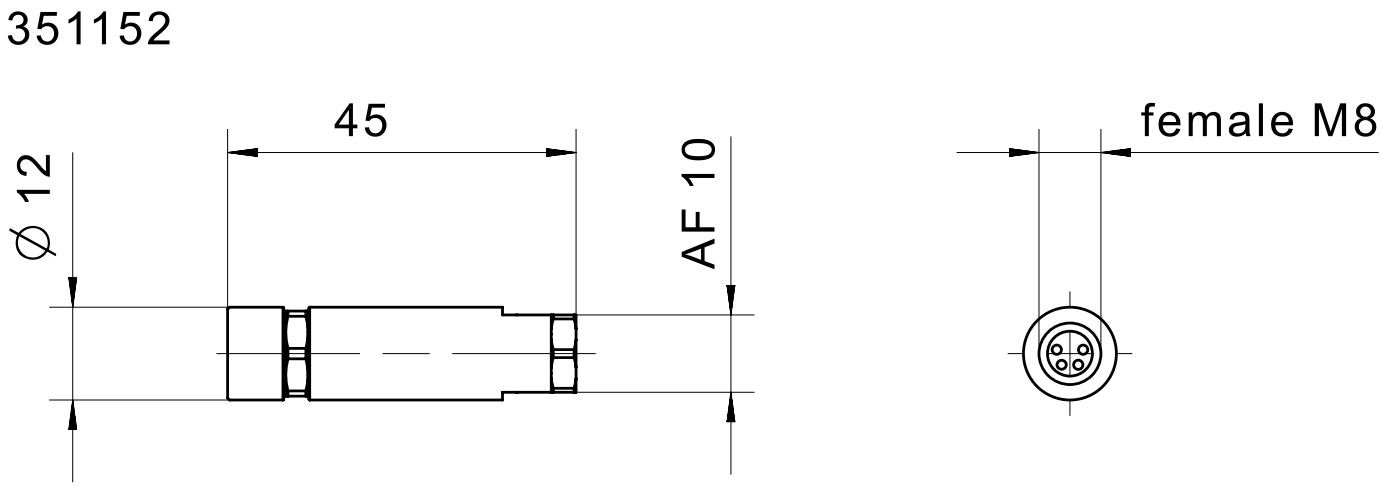

elobau GmbH & Co. KG
Zeppelinstr. 44
88299 Leutkirch, Germany

Tel.: +49 (0) 7561 970-0
Fax: +49 (0) 7561 970-100

BILD 2/6

female M8

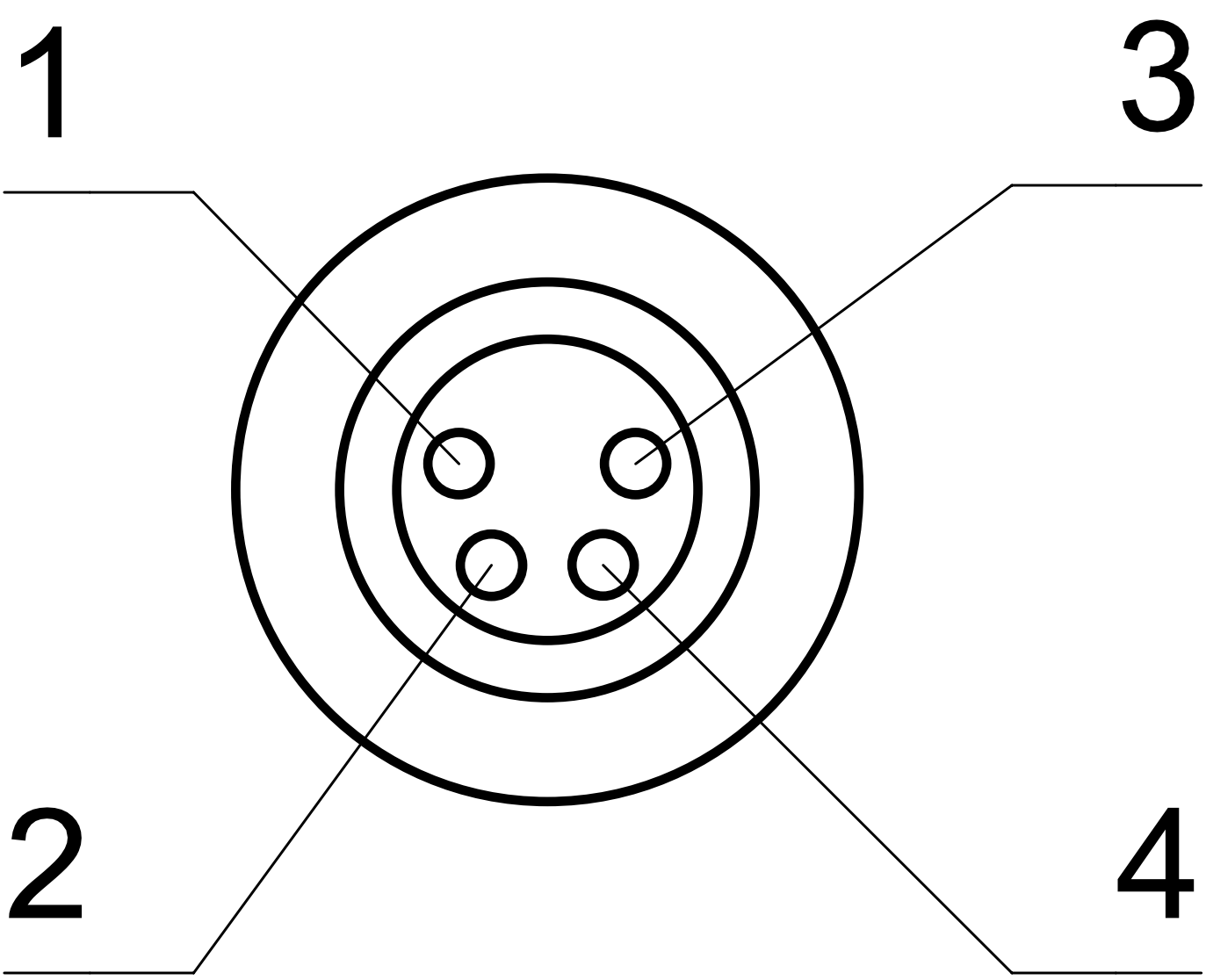

elobau GmbH & Co. KG
Zeppelinstr. 44
88299 Leutkirch, Germany

Tel.: +49 (0) 7561 970-0
Fax: +49 (0) 7561 970-100

BILD 3/6

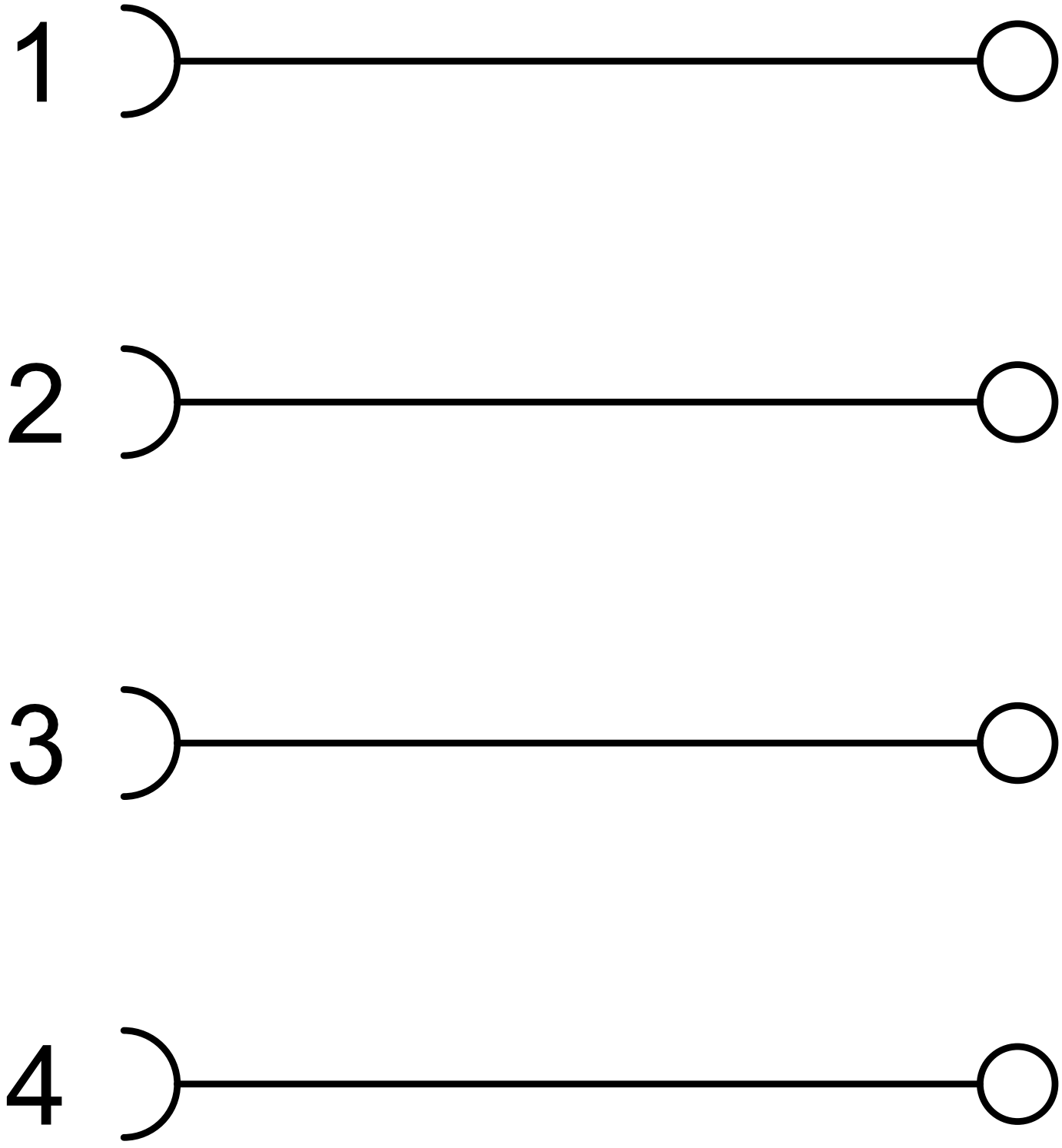

elobau GmbH & Co. KG
Zeppelinstr. 44
88299 Leutkirch, Germany

Tel.: +49 (0) 7561 970-0
Fax: +49 (0) 7561 970-100

BILD 4/6

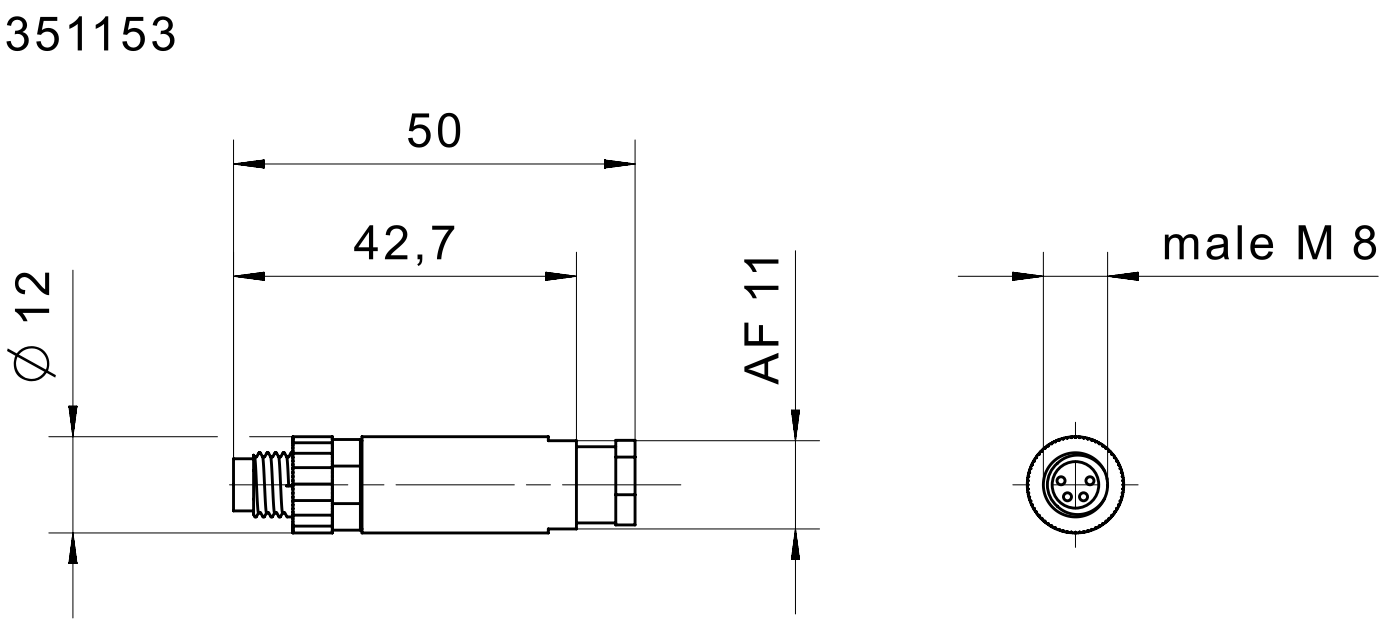

elobau GmbH & Co. KG
Zeppelinstr. 44
88299 Leutkirch, Germany

Tel.: +49 (0) 7561 970-0
Fax: +49 (0) 7561 970-100

BILD 5/6

male M8

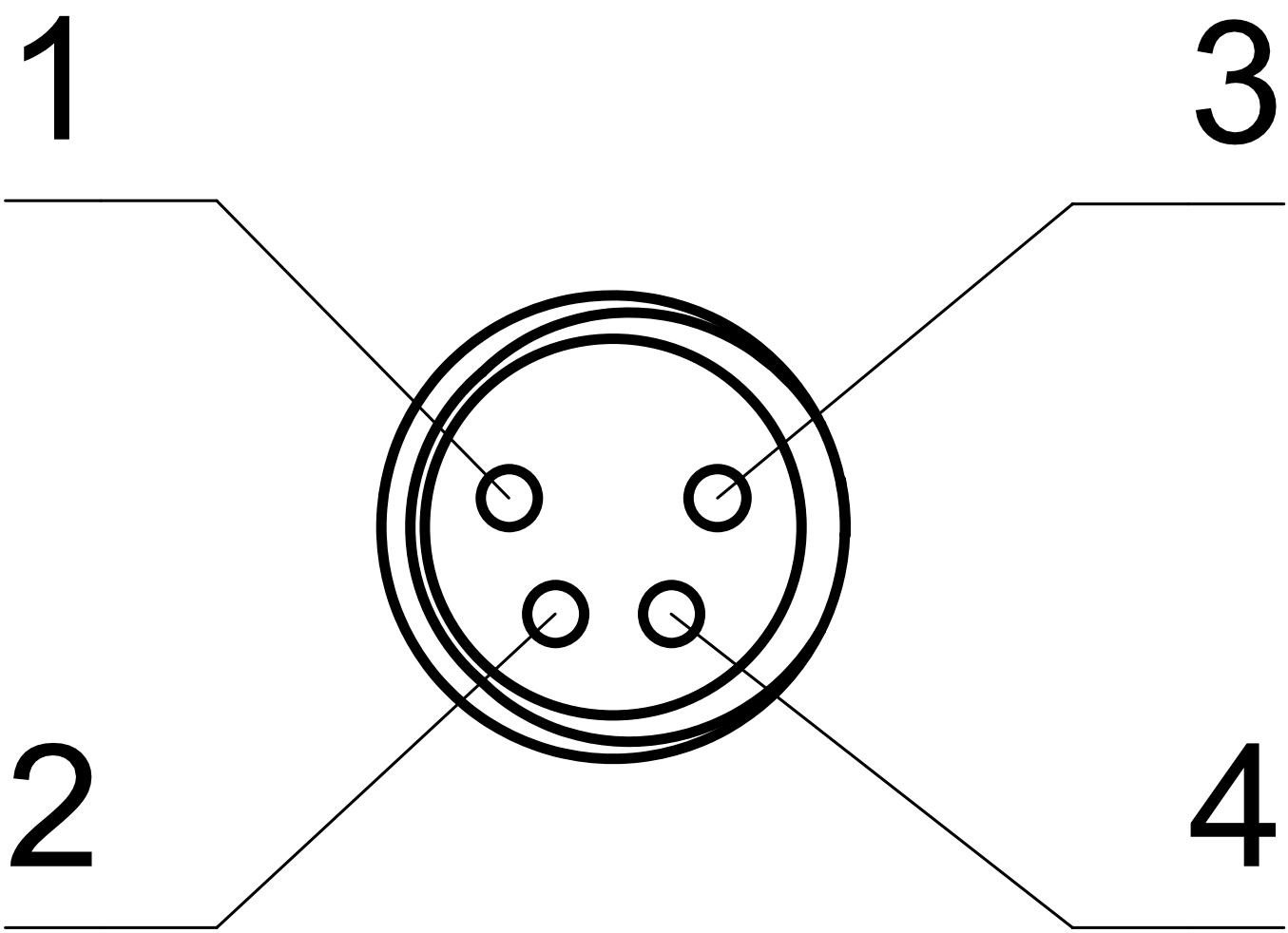

elobau GmbH & Co. KG
Zeppelinstr. 44
88299 Leutkirch, Germany

Tel.: +49 (0) 7561 970-0
Fax: +49 (0) 7561 970-100

BILD 6/6

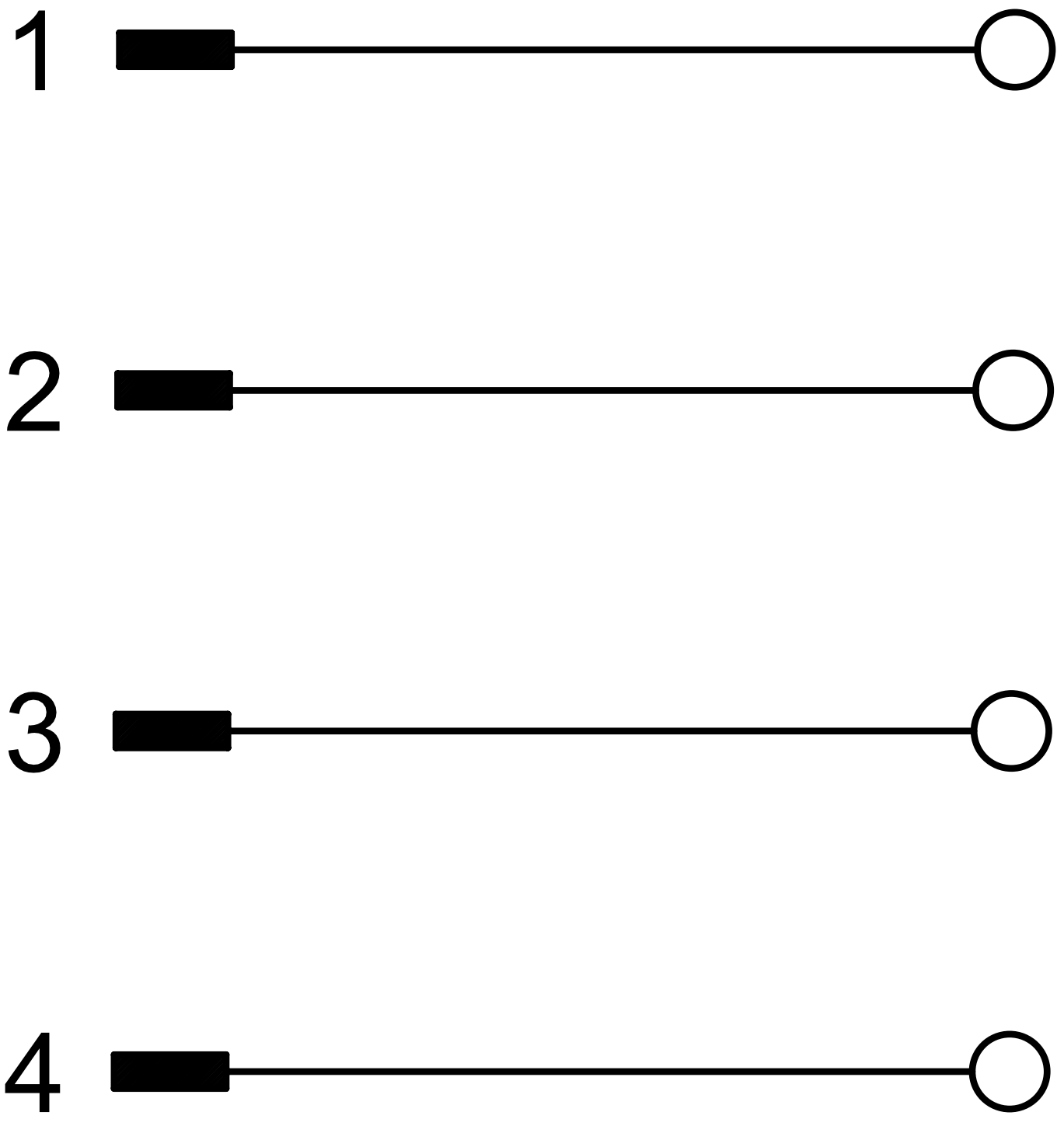

elobau GmbH & Co. KG
Zeppelinstr. 44
88299 Leutkirch, Germany

Tel.: +49 (0) 7561 970-0
Fax: +49 (0) 7561 970-100

Produktoptionen

BILD 1/1

ORDERING KEY

351		Circular connector, 4-pin
	152	Coupling socket M8
	153	Coupling connector M8
	150	Coupling socket M12
	151	Coupling connector M12
		more coupling sockets / connectors on request

elobau GmbH & Co. KG
Zeppelinstr. 44
88299 Leutkirch, Germany

Tel.: +49 (0) 7561 970-0
Fax: +49 (0) 7561 970-100

Artikel-Merkmale

Attribute	351152	351153
Schaltstrom max. je Kontakt	4 A	
Bemessungsstoß-spannungsfestigkeit (Uimp)	800 V	
Betriebsspannung max.	240 V DC	
Betriebsspannung max.	240 V AC	
Muttermaterial	CuZi vernickelt	
Material Umspritzung	PA	
Betriebstemperatur min.	-40 °C	
Betriebstemperatur max.	85 °C	
Lagertemperatur min.	-40 °C	
Lagertemperatur max.	85 °C	
Verschmutzungsgrad	3	
Anzugsdrehmoment für Muttern	0,5 N m	
Steckertyp	M8 Buchse gerade	M8 Stecker gerade
Kabeldurchmesser	3,5 - 5,5 mm	
Polanzahl	4	
Anschlussart	Schraubverschluss	
min. Anschlussquerschnitt	0,14 mm²	
max. Anschlussquerschnitt	0,5 mm²	