elobau GmbH & Co. KG
Zeppelinstr. 44
88299 Leutkirch, Germany

Tel.: +49 (0) 7561 970-0
Fax: +49 (0) 7561 970-100

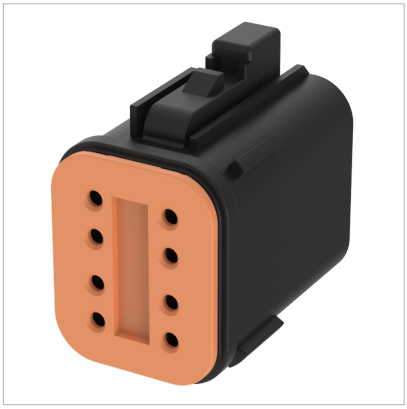

Deutsch Stecker DT 06-8S 4-polig/8-polig

Produktmerkmale

- Passend für Neigungssensoren N3/N4/N5

Technische Zeichnung

BILD 1/3

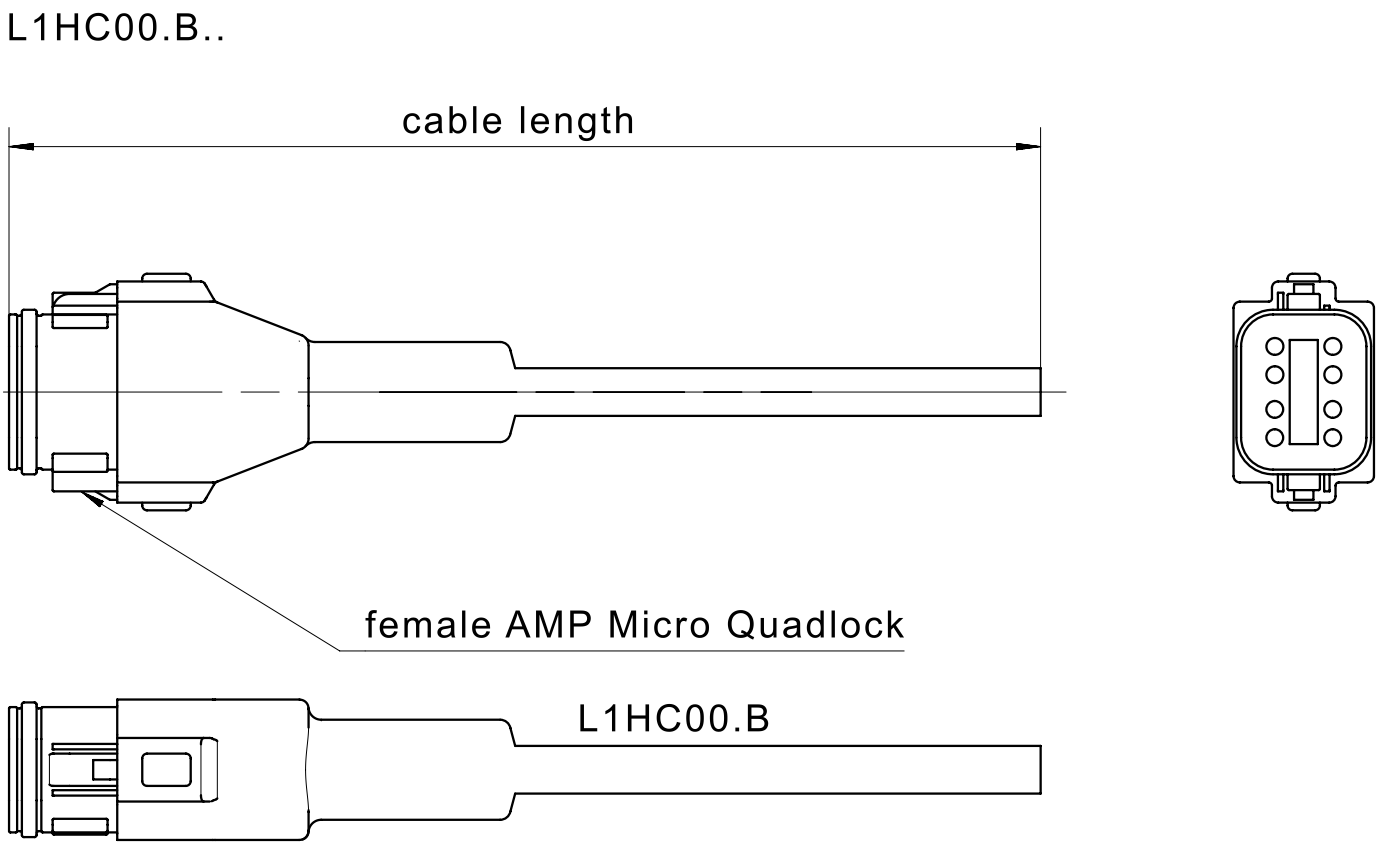

elobau GmbH & Co. KG
Zeppelinstr. 44
88299 Leutkirch, Germany

Tel.: +49 (0) 7561 970-0
Fax: +49 (0) 7561 970-100

BILD 2/3

L1HC00.B

female AMP
Micro Quadlock

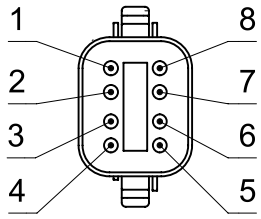

L1HC00.B4

female AMP
Micro Quadlock

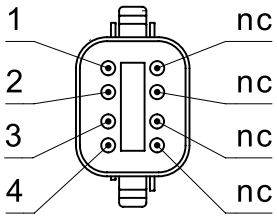

L1HC00.B4A

female AMP
Micro Quadlock

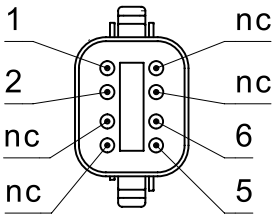

BILD 3/3

L1HC00.B		L1HC00.B4		L1HC00.B4A	
1	RD	1	BN	1	BN
2	BN	2	BU	2	BU
3	BU	3	BK	3	nc
4	PK	4	GY	4	nc
5	GN	5	nc	5	BK
6	YE	6	nc	6	GY
7	WH	7	nc	7	nc
8	GY	8	nc	8	nc

elobau GmbH & Co. KG
Zeppelinstr. 44
88299 Leutkirch, Germany

Tel.: +49 (0) 7561 970-0
Fax: +49 (0) 7561 970-100

Produktoptionen

BILD 1/1

ORDERING KEY

L1HC00		Deutsch connector DT 06-8S
	1	Cable length 1m ± 30mm
	3	Cable length 3m ± 40mm
	5	Cable length 5m ± 60mm
	0	Cable length 10m ± 80mm
	B	8-pin
	B4	4-pin
	B4A	4-pin
		Other cable materials and cable lengths on request

elobau GmbH & Co. KG
Zeppelinstr. 44
88299 Leutkirch, Germany

Tel.: +49 (0) 7561 970-0
Fax: +49 (0) 7561 970-100

Artikel-Merkmale

Attribute	L1HC...B	L1HC...B4	L1HC...B4A
Kabelmaterial	PVC		
Betriebstemperatur max.	80 °C		
Lagertemperatur max.	80 °C		
Betriebstemperatur min.	-40 °C		
Lagertemperatur min.	-40 °C		
Steckertyp	Deutsch Stecker DT 06-8S Buchse		
Kabeldurchmesser	7,5 +/-0,2 mm	5,5 +/-0,3 mm	
Polanzahl	8		
Litzenanzahl	8	4	
Litzenquerschnitt	0,5 mm²		
Kabellänge	wählbar (1m, 3m, 5m, 10m)		