elobau
sustainable solutions

elobau GmbH & Co. KG
Zeppelinstr. 44
88299 Leutkirch, Germany

Tel.: +49 (0) 7561 970-0
Fax: +49 (0) 7561 970-100

elobau.com/de/?p=14144
23.11.2026



MS Montageschlüssel

torque (calibrated 0,6 Nm)

Produktmerkmale

- Zum einfachen Verschrauben der Überwurfmutter von M8-/M12-Steckverbindern
- Begrenzung des Anzugsmomentes durch integrierte Drehmomentsperre

Technische Zeichnung

BILD 1/2: MS 02, M8

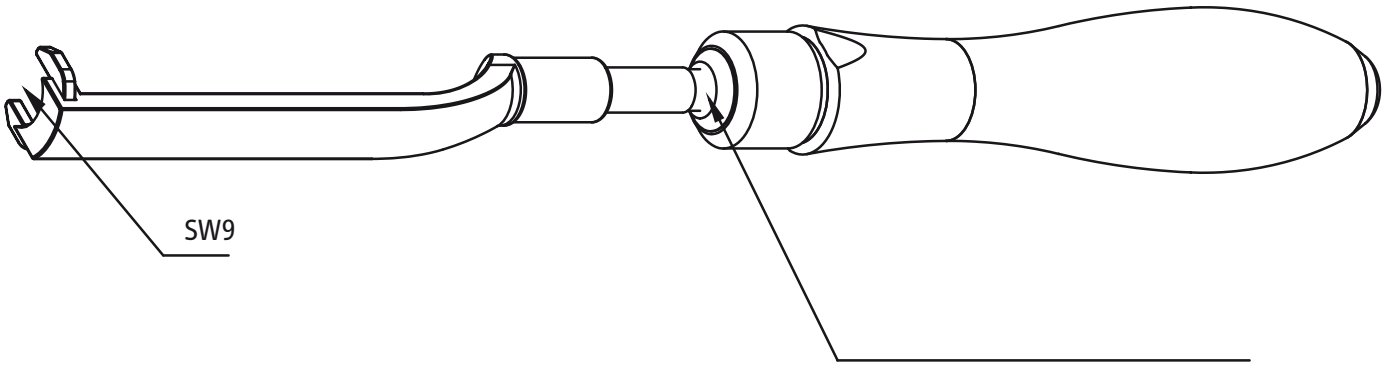

BILD 2/2: MS 03, M12

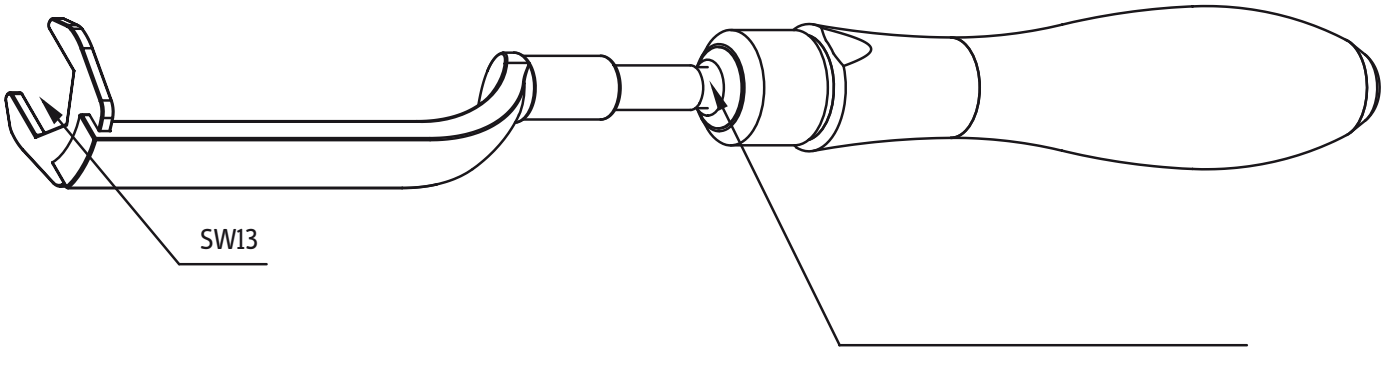

elobau GmbH & Co. KG
Zeppelinstr. 44
88299 Leutkirch, Germany

Tel.: +49 (0) 7561 970-0
Fax: +49 (0) 7561 970-100

Produktoptionen

BILD 1/1

ORDERING KEY

MS		Installation wrench for plug connection
	02	M8
	03	M12