**elobau GmbH & Co. KG**
Zeppelinstr. 44
88299 Leutkirch, Germany

Tel.: +49 (0) 7561 970-0
Fax: +49 (0) 7561 970-100





# Kupplungsdose und Kupplungsstecker 35115

## Produktmerkmale

- konfektionierbare Stecker und Buchsen M12, 4-polig
- flexible Kabellängen durch Selbstmontage möglich

## Technische Zeichnung

BILD 1/9

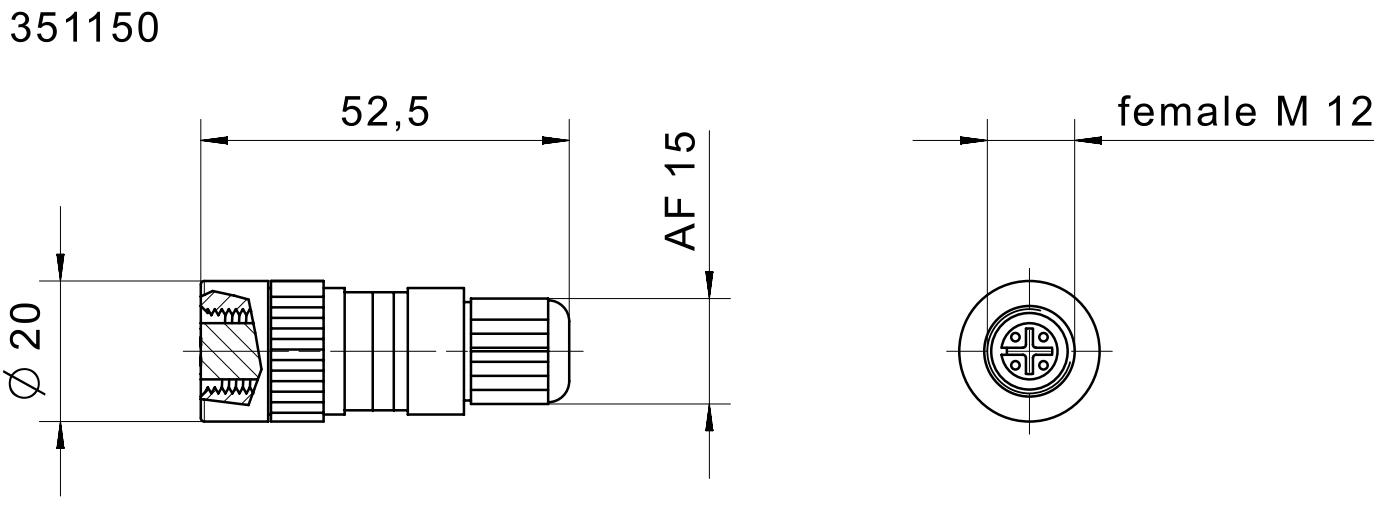

**elobau GmbH & Co. KG**
Zeppelinstr. 44
88299 Leutkirch, Germany

Tel.: +49 (0) 7561 970-0
Fax: +49 (0) 7561 970-100



BILD 2/9

# female M12

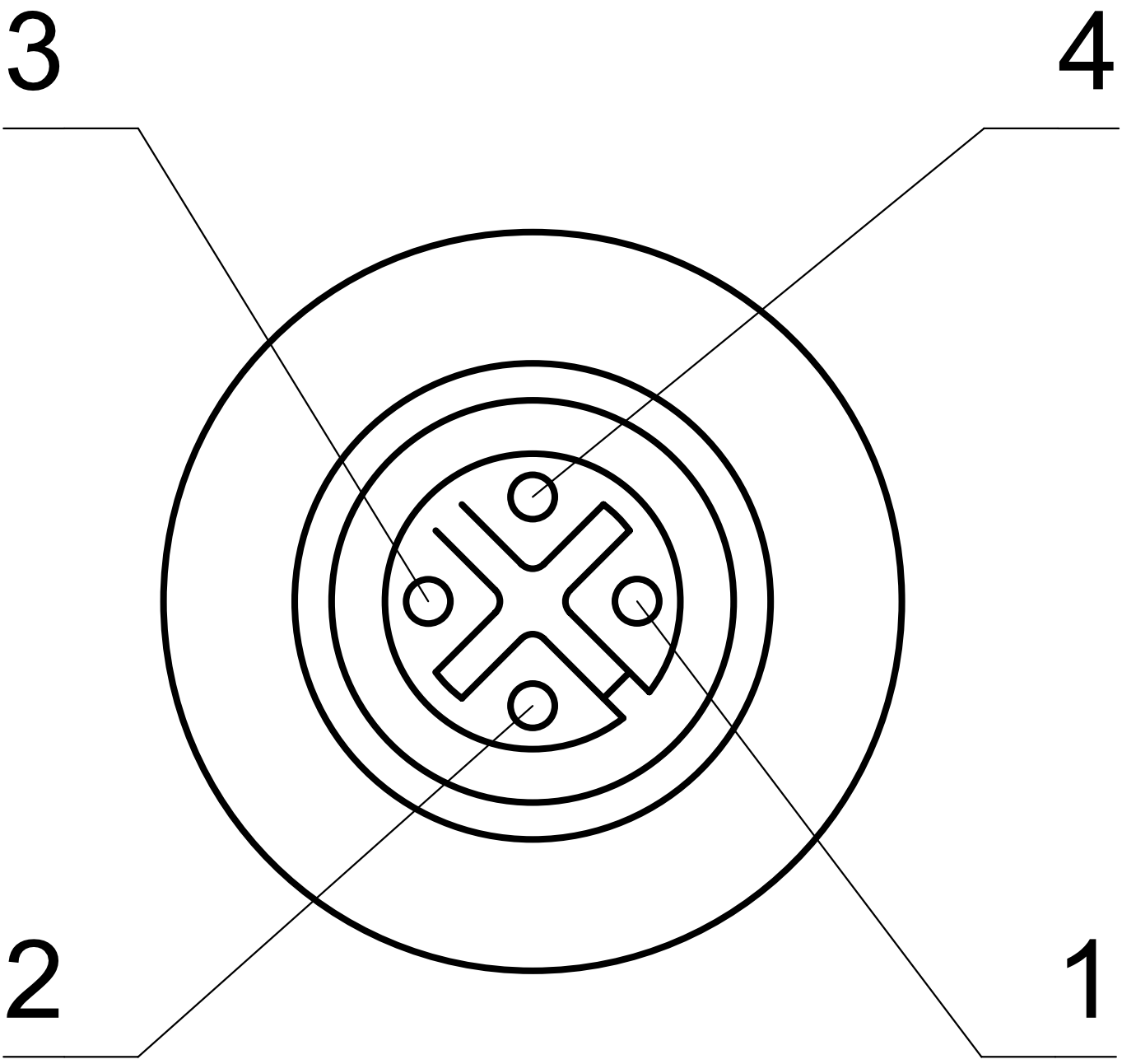

**elobau GmbH & Co. KG**
Zeppelinstr. 44
88299 Leutkirch, Germany

Tel.: +49 (0) 7561 970-0
Fax: +49 (0) 7561 970-100



BILD 3/9

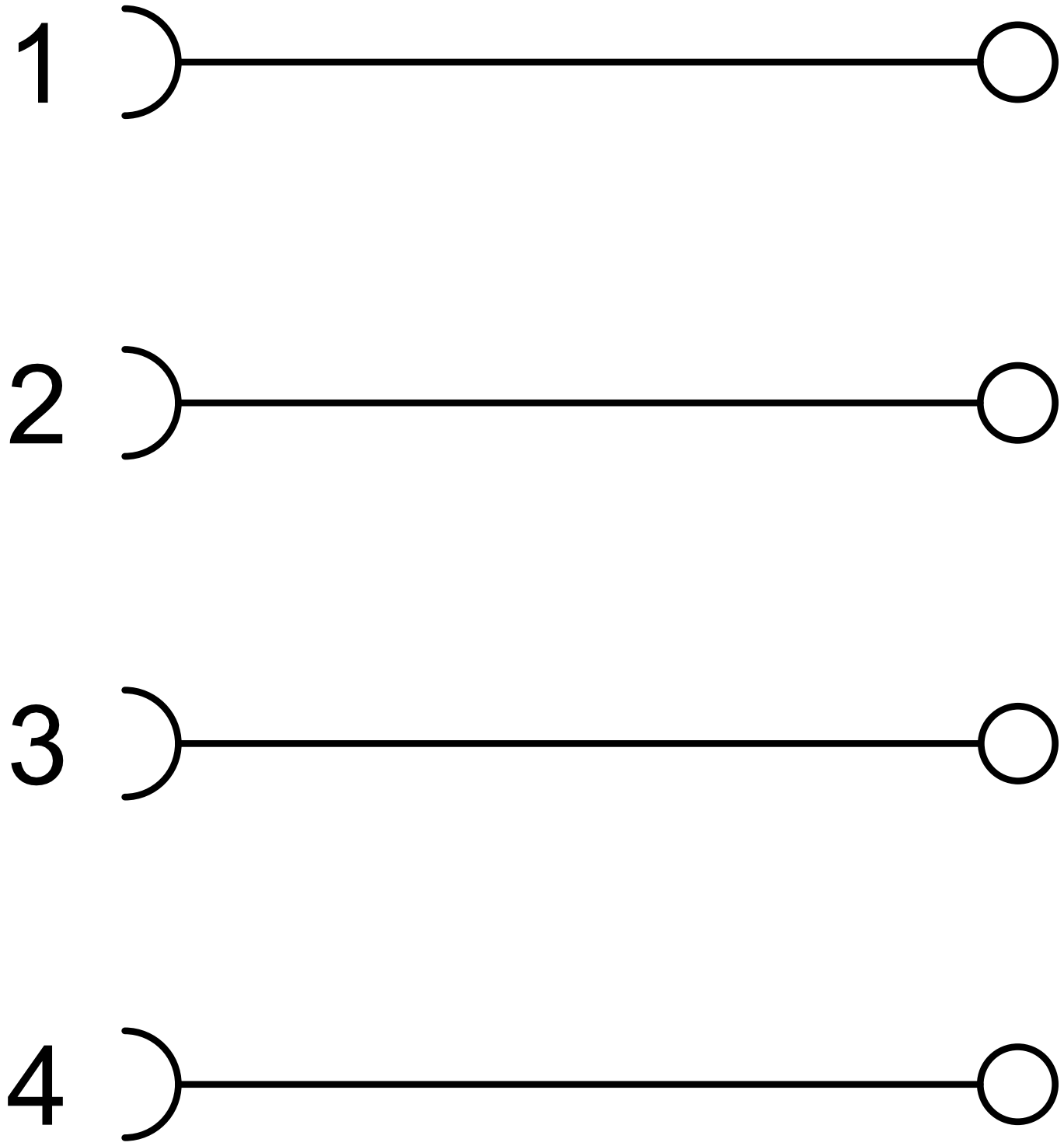

**elobau GmbH & Co. KG**
Zeppelinstr. 44
88299 Leutkirch, Germany

Tel.: +49 (0) 7561 970-0
Fax: +49 (0) 7561 970-100



BILD 4/9

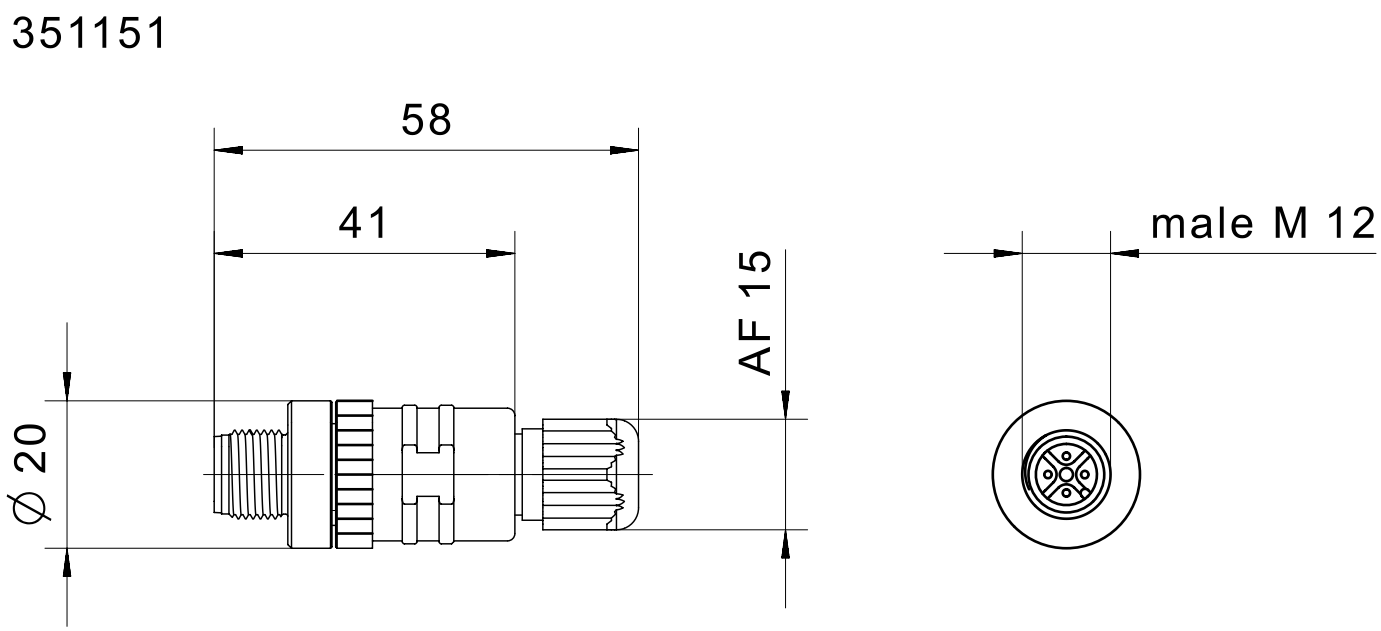

**elobau GmbH & Co. KG**
Zeppelinstr. 44
88299 Leutkirch, Germany

Tel.: +49 (0) 7561 970-0
Fax: +49 (0) 7561 970-100



BILD 5/9

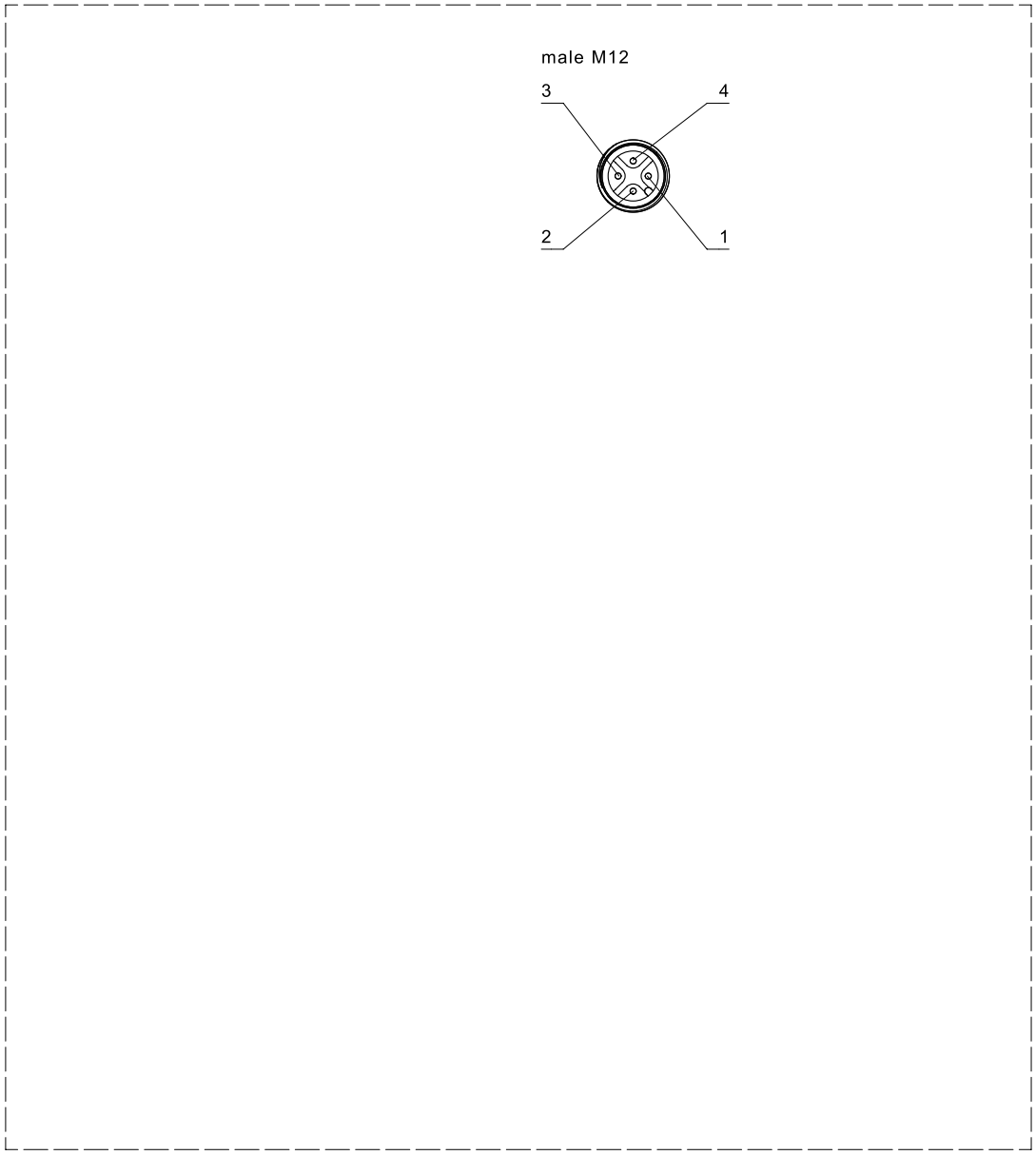


| | | | |
|---|---|---|---|
| elobau sensor technology | Maßstab | | Benennung |
| | Revision | E | Kupplungsdose |
| Status | Gepr. Datum | 29.03.19 | Nummer |
| | Geprüft | pr1mi | Cat_351151 |

**elobau GmbH & Co. KG**
Zeppelinstr. 44
88299 Leutkirch, Germany

Tel.: +49 (0) 7561 970-0
Fax: +49 (0) 7561 970-100



BILD 6/9

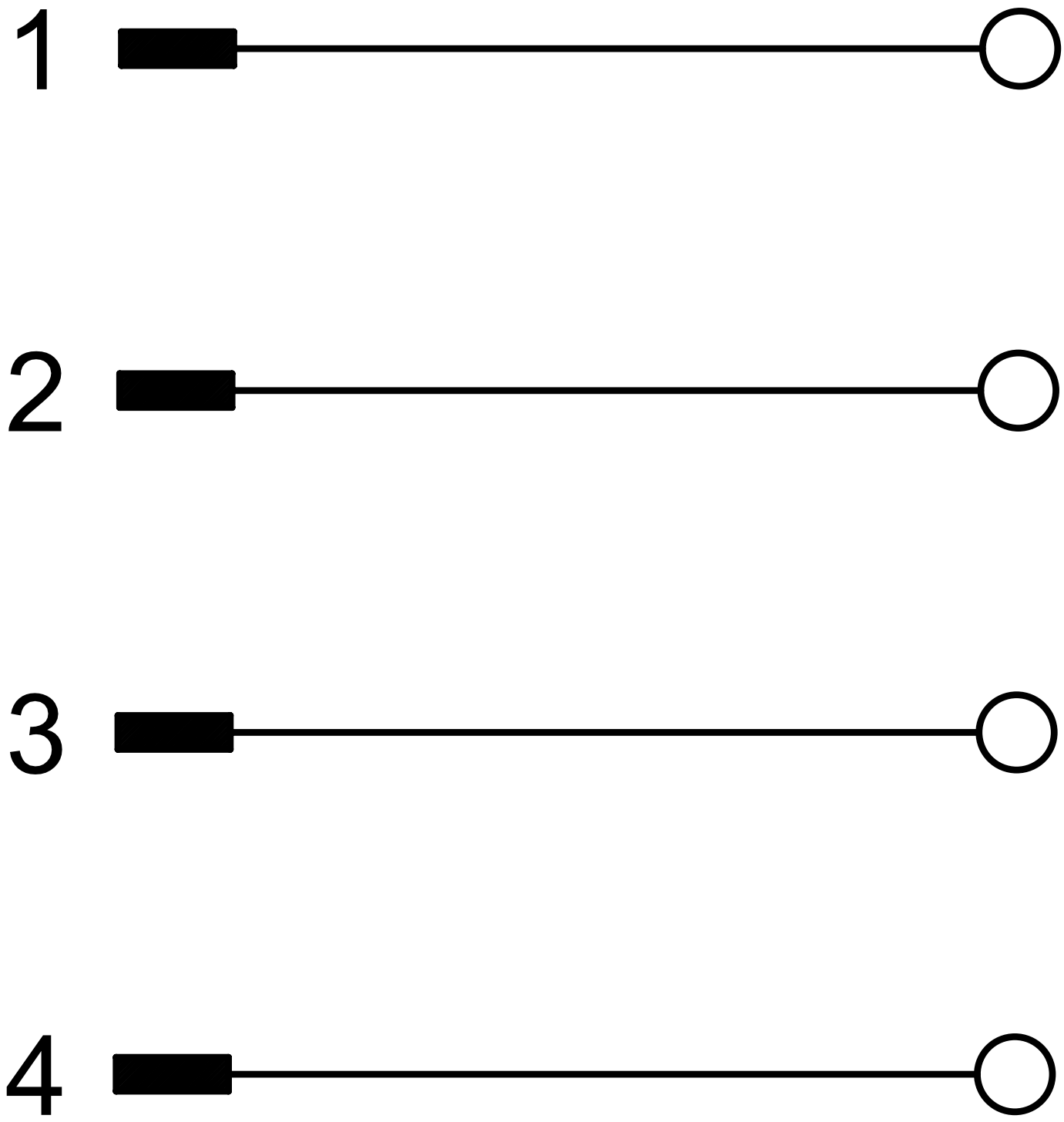

**elobau GmbH & Co. KG**
Zeppelinstr. 44
88299 Leutkirch, Germany

Tel.: +49 (0) 7561 970-0
Fax: +49 (0) 7561 970-100



BILD 7/9

351152

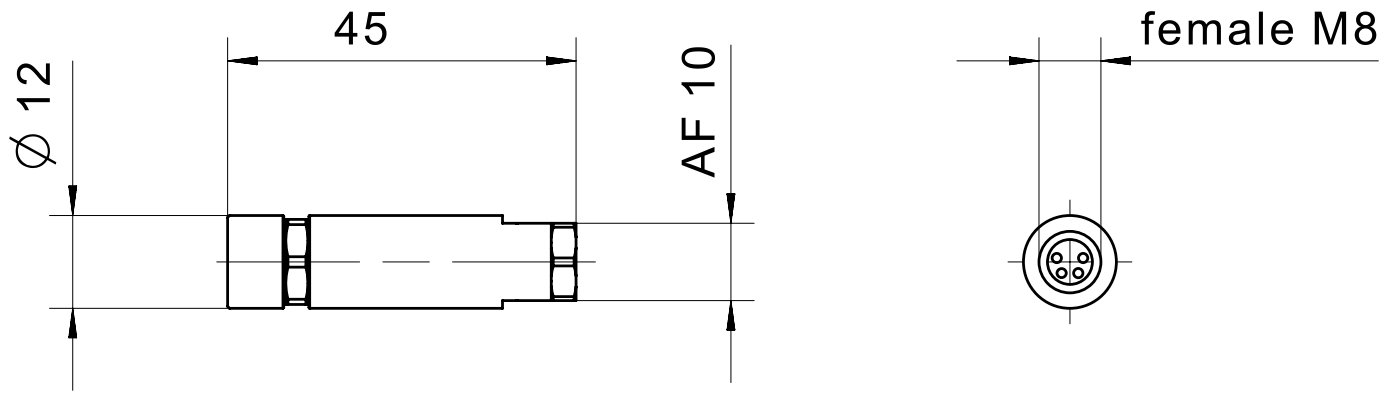

**elobau GmbH & Co. KG**
Zeppelinstr. 44
88299 Leutkirch, Germany

Tel.: +49 (0) 7561 970-0
Fax: +49 (0) 7561 970-100



BILD 8/9

# female M8

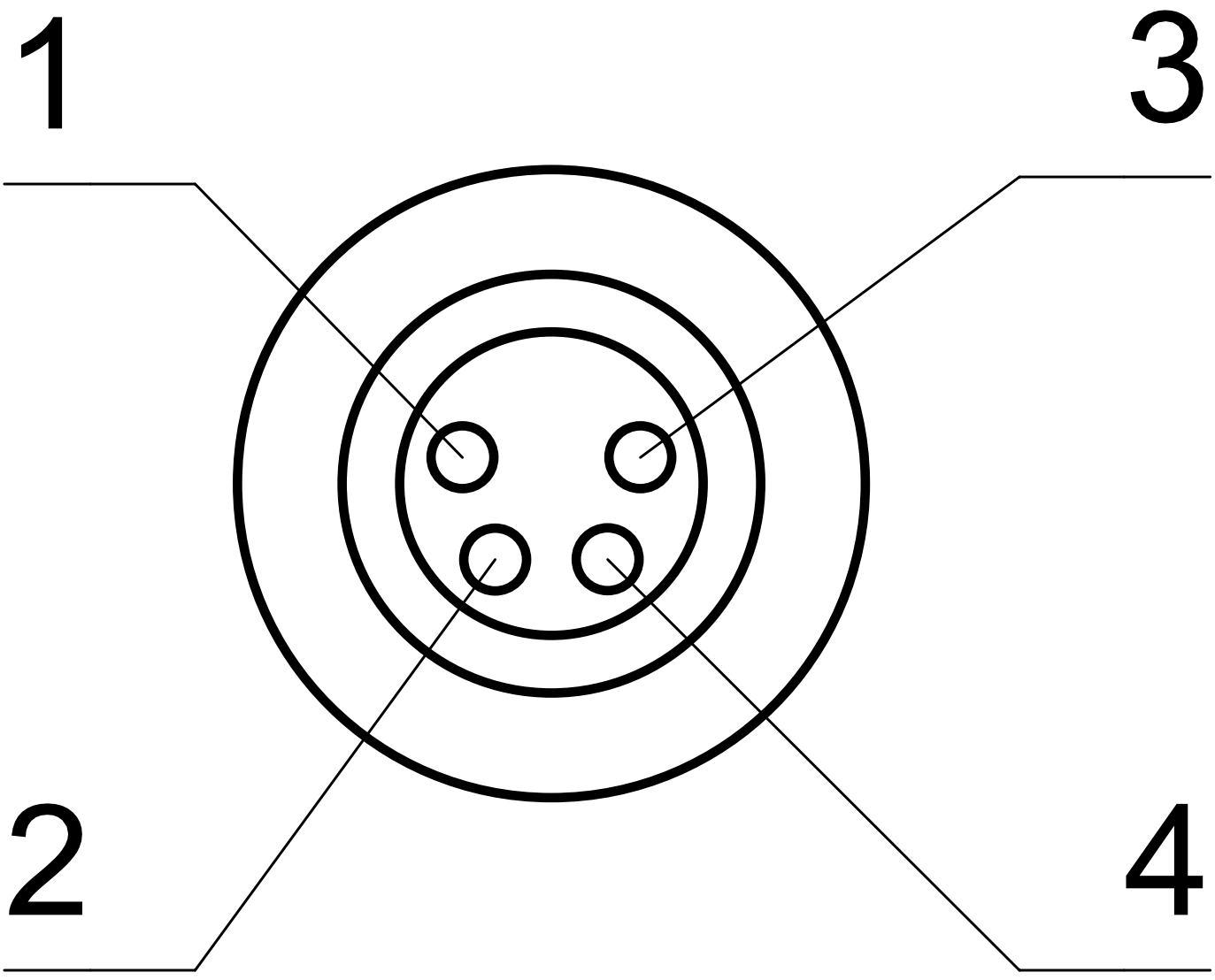

**elobau GmbH & Co. KG**
Zeppelinstr. 44
88299 Leutkirch, Germany

Tel.: +49 (0) 7561 970-0
Fax: +49 (0) 7561 970-100



BILD 9/9

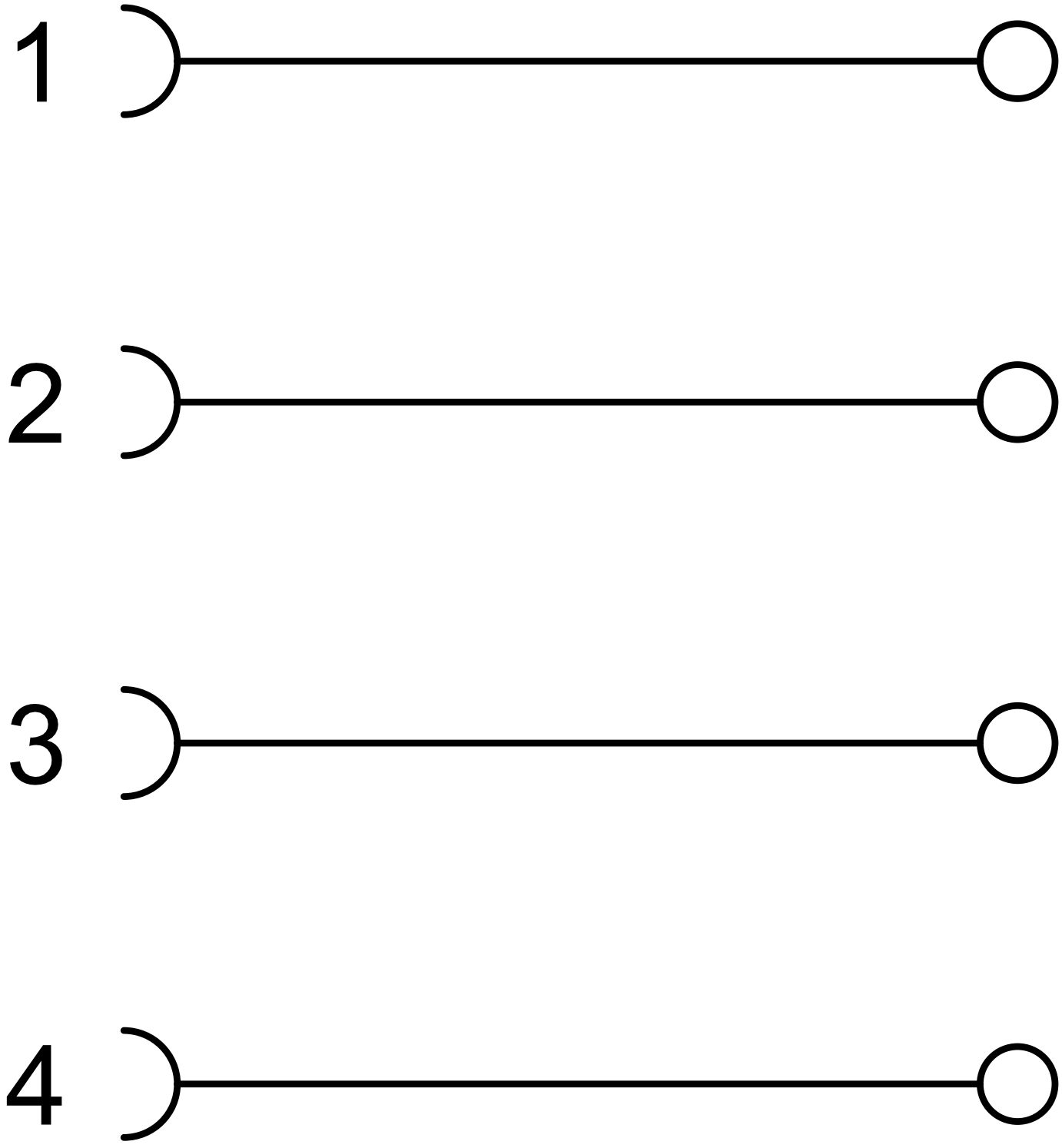

**elobau GmbH & Co. KG**
Zeppelinstr. 44
88299 Leutkirch, Germany

Tel.: +49 (0) 7561 970-0
Fax: +49 (0) 7561 970-100



## Produktoptionen

BILD 1/1

### ORDERING KEY

| 351 | | Field-attachable connector |
|---|---|---|
| | 150 | M12 socket |
| | 151 | M12 connector |
| | 152 | M8 socket |
| | 153 | M8 connector |

**elobau GmbH & Co. KG**
Zeppelinstr. 44
88299 Leutkirch, Germany

Tel.: +49 (0) 7561 970-0
Fax: +49 (0) 7561 970-100



## Artikel-Merkmale

| Attribute | 351150 | 351151 | 351152 | 351153 |
|---|---|---|---|---|
| **Schaltstrom max. je Kontakt** | 4 A | | | |
| **Bemessungsstoß-spannungsfestigkeit (Uimp)** | 2500 V | | 800 V | |
| **Verschmutzungsgrad** | 3 | | | |
| **Betriebsspannung max.** | 240 V DC | | | |
| **Betriebsspannung max.** | 240 V AC | | | |
| **Muttermaterial** | CuZi nickel-plated | | | |
| **Material Umspritzung** | PA | | | |
| **Betriebstemperatur min.** | -40 °C | | | |
| **Betriebstemperatur max.** | 85 °C | | | |
| **Lagertemperatur min.** | -40 °C | | | |
| **Lagertemperatur max.** | 85 °C | | | |
| **Anzugsdrehmoment für Muttern** | 0,5 N m | | | |
| **Masse** | 23 g | | 10 g | |
| **Steckertyp** | M12 socket, straight | M12 connector, straight | M8 socket, straight | M8 connector, straight |
| **Anschlussart** | Screw connection | | | |
| **Kabeldurchmesser** | 3 - 6,5 mm | | 3,5 - 5,5 mm | |
| **Polanzahl** | 4 | | | |
| **min. Anschlussquerschnitt** | 0,14 mm² | | | |
| **max. Anschlussquerschnitt** | 0,75 mm² | | 0,5 mm² | |
| **Zulassung nach** | UL 2238/CSA22.2 | | – | |