elobau
sustainable solutions

elobau GmbH & Co. KG
Zeppelinstr. 44
88299 Leutkirch, Germany

Tel.: +49 (0) 7561 970-0
Fax: +49 (0) 7561 970-100

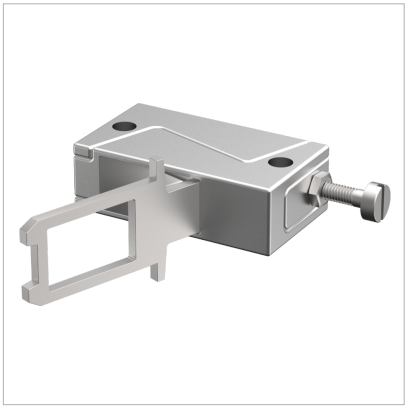

Betätiger für Zuhaltungen ZBU5M

Produktmerkmale

- Nachlauf 5 mm
- Radius ≥ 200, ≤ 1000
- Material: Edelstahl 1.4301, Aluminium-Druckguss

elobau GmbH & Co. KG
Zeppelinstr. 44
88299 Leutkirch, Germany

Tel.: +49 (0) 7561 970-0
Fax: +49 (0) 7561 970-100

Technische Zeichnung

BILD 1/1

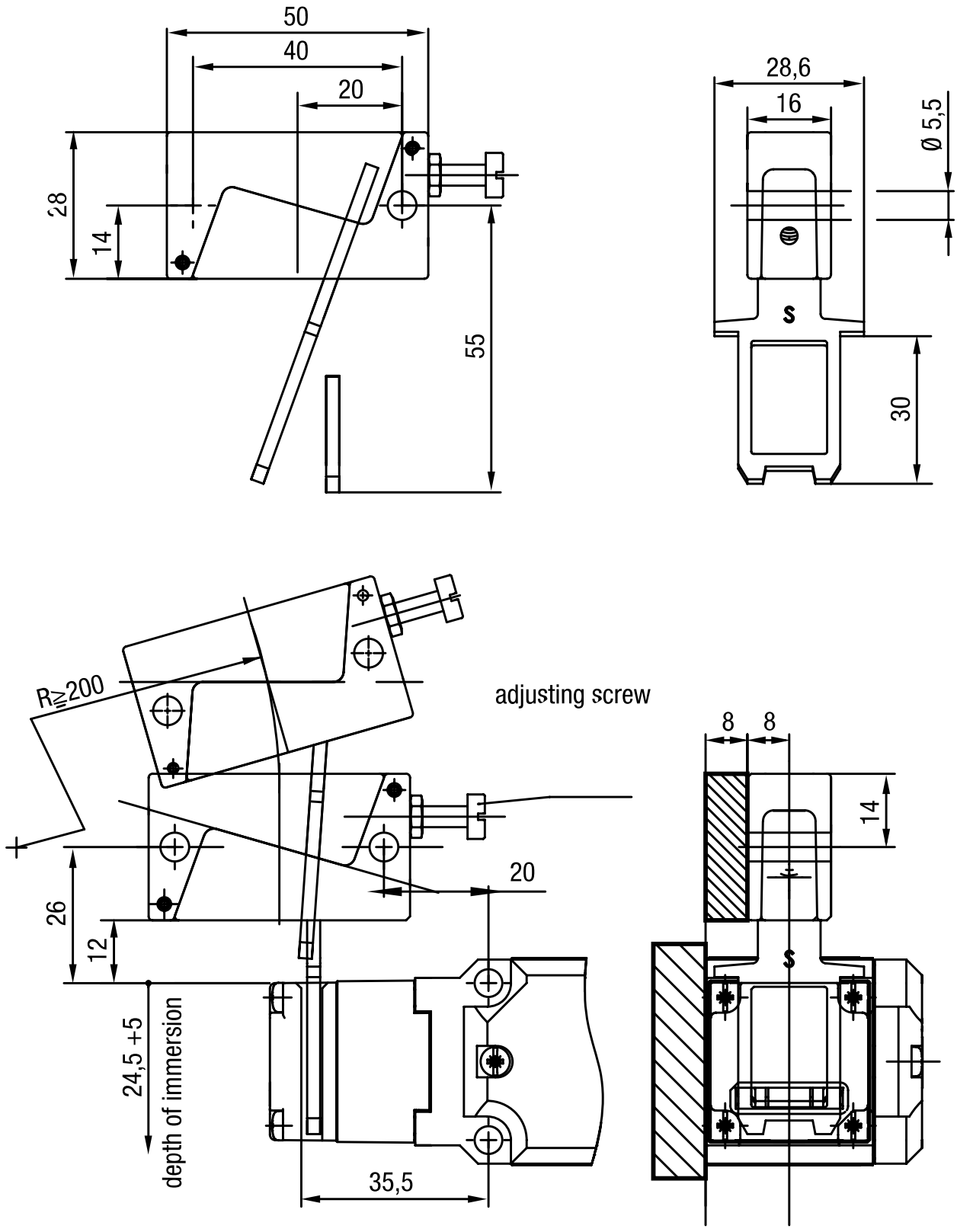

elobau GmbH & Co. KG
Zeppelinstr. 44
88299 Leutkirch, Germany

Tel.: +49 (0) 7561 970-0
Fax: +49 (0) 7561 970-100

Artikel-Merkmale

Attribute	ZBU5M
Abmessungen	50 x 69 x 28,6 mm (H/B/T)
Türradius min.	200 mm
Nachlauf max.	5 mm
Verwendbarkeit Einführtrichter	nein
Gehäusematerial	Betaetiger/Schraube Stahl rostfrei
Befestigungsart	geschraubt
Einbaulage	beliebig