elobau
sustainable solutions

elobau GmbH & Co. KG
Zeppelinstr. 44
88299 Leutkirch, Germany

Tel.: +49 (0) 7561 970-0
Fax: +49 (0) 7561 970-100

elobau.com/de/?p=120020
23.11.2026

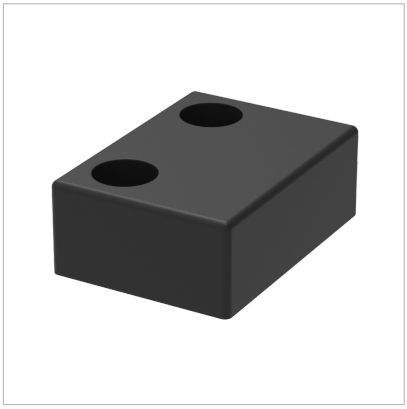

Betätiger 3042811

Der magnetische Betätiger passt zu den Sicherheitssensoren der Bauform 153.

- platzsparende und einfache Montage durchgeringe Baugröße

Technische Zeichnung

BILD 1/1

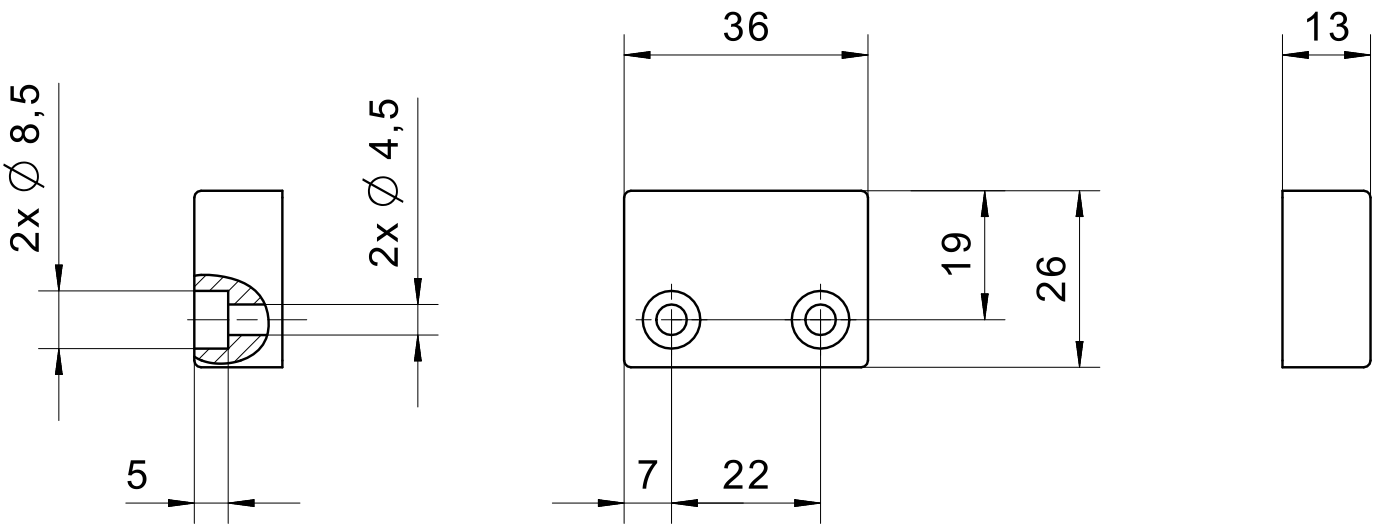

elobau GmbH & Co. KG
Zeppelinstr. 44
88299 Leutkirch, Germany

Tel.: +49 (0) 7561 970-0
Fax: +49 (0) 7561 970-100

Artikel-Merkmale

Attribute	30428112A	30428112B	30428112BS	30428112S	30428112BSPC	30428112SPC
passend zu Sensortype(n)	siehe Datenblatt					
Abmessungen	36x26x13					
Gehäusematerial	PBT					
Gehäusefarbe	schwarz				Gelb	
Befestigungsart	geschraubt					